ΓΩΝΙΑΚΟΣ ΚΟΜΒΟΣ:

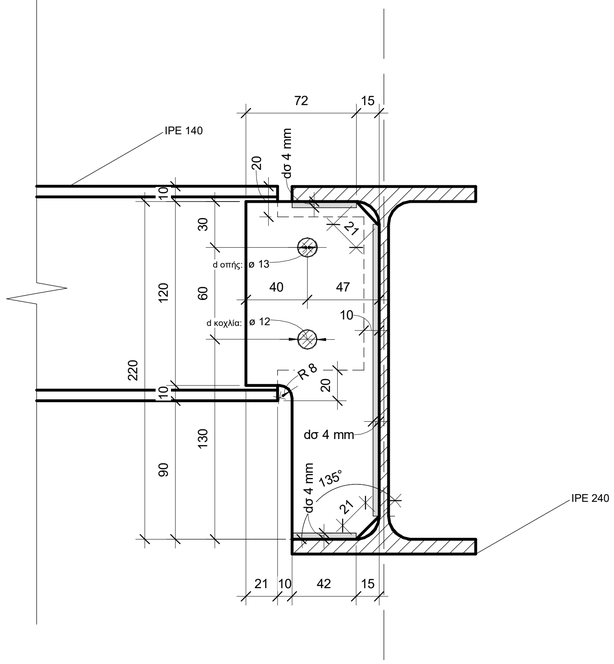

1 IPE 140 IPE 240 (ΟΨΗ Α)

1 : 2

ΕΝΔΙΑΜΕΣΟΣ ΚΟΜΒΟΣ:

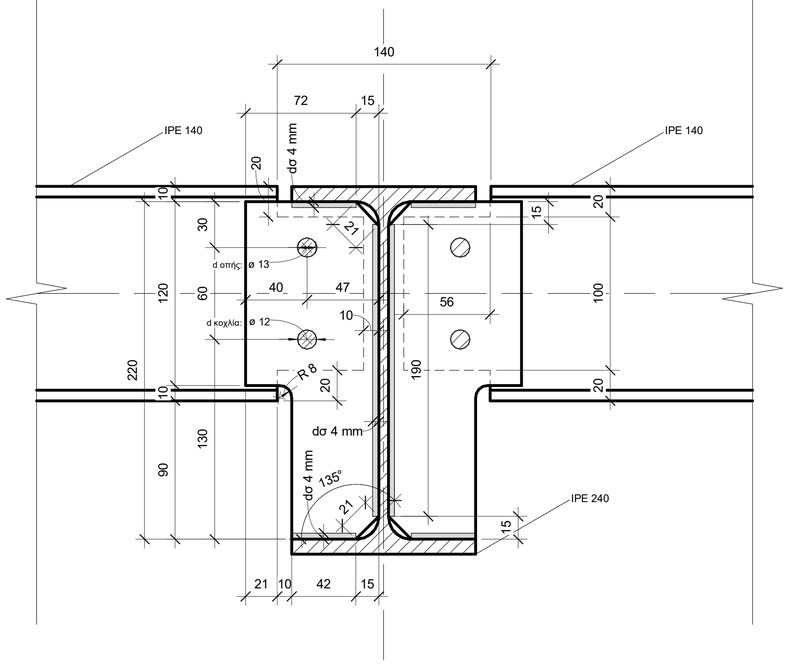

2 IPE 140 IPE 240 (ΟΨΗ Β)

1 : 2

ΓΩΝΙΑΚΟΣ & ΕΝΔΙΑΜΕΣΟΣ ΚΟΜΒΟΣ:

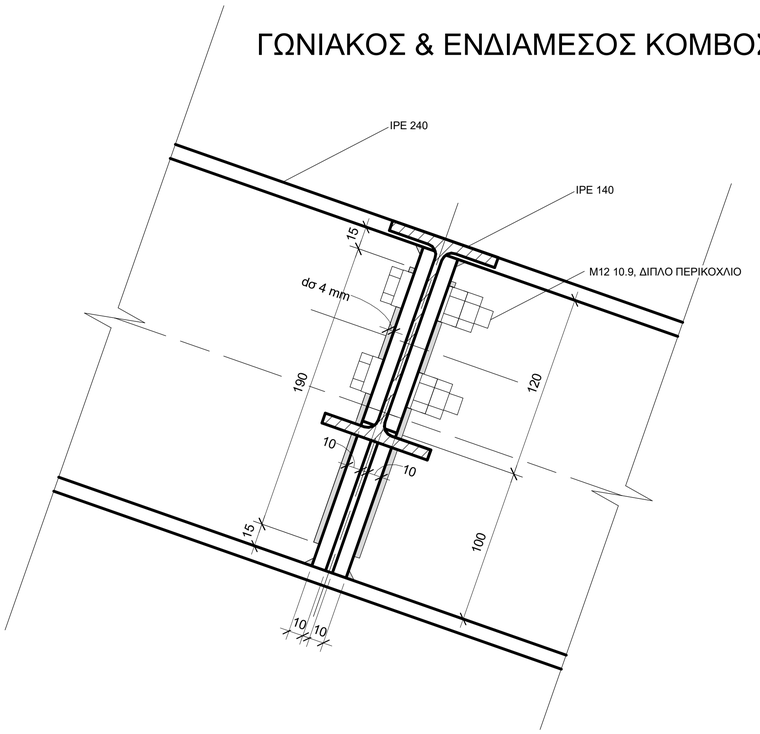

3 IPE 140 IPE 240 (ΟΨΗ Γ)

1 : 2

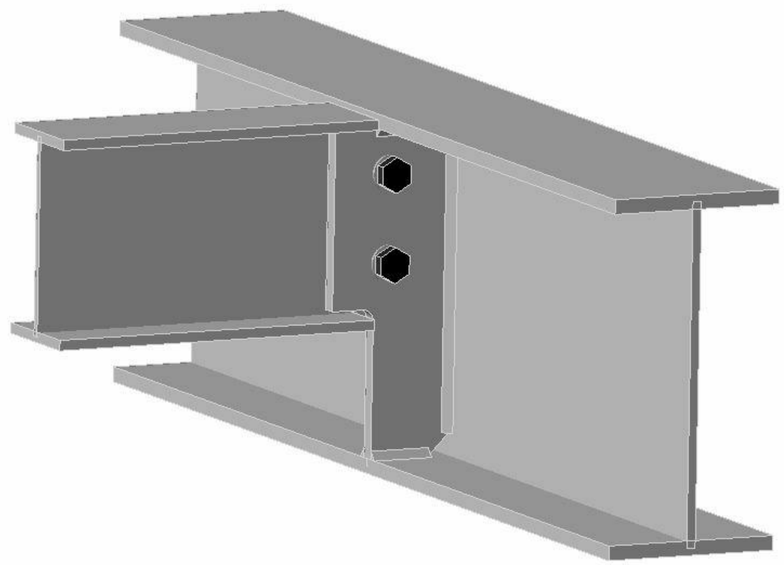

ΠΑΡΑΔΟΧΕΣ ΜΕΛΕΤΗΣ:

ΥΛΙΚΑ:
Δομικός χάλυβας S235 (minimum)
Ελάσματα δομικού χάλυβα S235 (minimum)
Κοχλιώσεις 10.9
Σκυρόδεμα C30/37 XA1 XA2
Διαμήκης χάλυβας σκυροδέματος B500C
Χάλυβας συνδετήρων B500C

ΦΟΡΤΙΑ ΜΟΝΙΜΑ:
gc Επικάλυψη:
Στέγη 0.50 KN/m²
gd Μόνιμο Κατανεμημένο:
Στέγη 0.00 KN/m²

ΦΟΡΤΙΑ ΜΕΤΑΒΛΗΤΑ:
q Κινητό:
Στέγη 1.00 KN/m²w
Άνεμος:
Ζώνη Ανέμου: Ζώνη 1
VB0: 33 m/s
Κατηγορία Εδάφους: I
ρ: 1.25 kg/m³
Υπολογισμός cpi: Δυσμενέστερο +0.2 ή -0.3
S Χιόνι:
Ζώνη χιονιού: Ζώνη 1
Χαρακτηριστική τιμή φόρτισης: 0.40 kN/m²
Συντελεστής έκθεσης: 1.00
Υψόμετρο Περιοχής: 90 m

ΕΔΑΦΟΣ:
Επιτρεπόμενη τάση εδάφους σεπ=250 KN/m²
Δείκτης εδάφους Ks=45000 KN/m³

ΣΕΙΣΜΙΚΟΤΗΤΑ:
Ζώνη σεισμικής επικινδυνότητας: Z2
Επιτάχυνση βαρύτητας: g=9.81 m/sec²
Σεισμική επιτάχυνση εδάφους: α=2.35
Σπουδαιότητα κτιρίου: II
Συντελεστής σπουδαιότητας: γI=1.00
Συντελεστής σεισμικής συμπεριφοράς: q=1.50
Συντελεστής συνδιασμού μεταβλητών δράσεων (Κατηγορία Ε: χώροι αποθήκευσης: ψ0=1, ψ1=0.9, ψ2=0.80
Φορτία Ανέμου σε κτήρια: ψ0=0.6, ψ1=0.2, ψ2=0
Φορτία Χιονιού επάνω σε κτήρια: Υπόλοιπα Κράτη Μέλη CEN για τοποθεσίες που βρίσκονται σε υψόμετρο <= 1000m, ψ0=0.5, ψ1=0.2, ψ2 =0

ΚΑΝΟΝΙΣΜΟΙ
Φορτίσεων: Ευρωκώδικας 0 - EN 1990 - Ευρωκώδικας 1 - EN 1991
Δομικού Χάλυβα: Ευρωκώδικας 3 - EN 1993
Αντισεισμικός: Ευρωκώδικας 8 - EN 1998
Σκυροδέματος : Ευρωκώδικας 2 - EN 1992
Τεχνολογίας Σκυροδέματος 2016 (ΦΕΚ 1561/Β` 2.6.2016)

Αριθμός Αναθ/σης	Περιγραφή	Ημερομηνία

ΚΥΡΙΟΣ ΤΟΥ ΕΡΓΟΥ

ΧΑΛΥΒΟΥΡΓΙΑ ΕΛΛΑΔΟΣ Α.Ε.

ΕΡΓΟ

Κατασκευή Νέας Αποθήκης Χημικών

ΔΙΕΥΘΥΝΣΗ

Ε.Ο.Βόλου Λάρισσας, Ρήγας Φερραίος, 38500, Π.Ε. Μαγνησίας

ΣΤΑΤΙΚΗ ΜΕΛΕΤΗ

ΜΕΛΕΤΗΤΗΣ

Όνομα	Δημήτρης Καπετανάς
Ειδικότητα	Διπλ. Πολιτικός Μηχανικός
Διεύθυνση	Γράμμου 6, Παπάγου, Αθήνα
Τηλέφωνο	6977694006
e-mail	kapetanasdimitris@gmail.com

ΤΕΧΝΙΚΟ ΓΡΑΦΕΙΟ
Δημήτρης Δ. Καπετανάς
Διπλ. Πολιτικός Μηχανικός (ΕΜΠ)
Σύμβουλος Ασφαλείας (ΛΑ)

ΤΙΤΛΟΣ ΣΧΕΔΙΟΥ

ΣΥΝΔΕΣΕΙΣ IPE 140 IPE 240

ΑΡΙΘΜΟΣ ΣΧΕΔΙΟΥ

Σ_Λ-04

Κωδικός Έργου	22155	Κλίμακα	1 : 2
Ημερομηνία	20/7/2022		

ΑΡΧΙΤΕΚΤΟΝΙΚΗ ΜΕΛΕΤΗ:

Δόρωσις DOROSIS GROUP

ΣΦΡΑΓΙΔΑ - ΥΠΟΓΡΑΦΗ

ΔΗΜΗΤΡΙΟΣ Δ. ΚΑΠΕΤΑΝΑΣ
ΔΙΠΛ. ΠΟΛΙΤΙΚΟΣ ΜΗΧΑΝΙΚΟΣ Ε.Μ.Π.
ΑΡ. ΜΗΤΡΩΟΥ: ΤΕΕ 137338
ΓΡΑΜΜΟΥ 6, ΓΛΥΚΑ ΠΑΠΑΓΟΥ - ΖΩΓΡΑΦΟΥ
ΤΕΛ.: 2107... • 69 77 69 06
ΑΦΜ: 135455... • ΔΟΥ: ΧΟΛΑΡΓΟΥ

20/7/2022 2:17:24 πμ