ALUMINCO

ALUMINIUM BUILDING SYSTEMS

Από το 1982

με πρώτη ύλη το αλουμίνιο και τις ιδέες μας, εργαζόμαστε με αφοσίωση, προάγοντας τη ζωή των πελατών μας, δημιουργώντας για αυτούς ένα συνεχώς εξελισσόμενο περιβάλλον ασφάλειας και άνεσης. Είναι αυτό που στην ALUMINCO λέμε...
δημιουργικότητα σε εξέλιξη!

ΠΕΡΙΕΧΟΜΕΝΑ

ΕΤΑΙΡΙΚΟ ΠΡΟΦΙΛ 7

ΕΡΓΑ ALUMINCO 9

ΑΡΧΙΤΕΚΤΟΝΙΚΑ ΣΥΣΤΗΜΑΤΑ ΑΛΟΥΜΙΝΙΟΥ 11

ΑΝΟΙΓΟΜΕΝΑ ΣΥΣΤΗΜΑΤΑ 12

W410 12

W540 14

W450 16

W450HS 18

W4750 20

W4900 22

ΠΟΡΤΕΣ ΕΙΣΟΔΟΥ 24

D110 24

D90 26

D75 28

FD460 32

FD4600 34

ΣΥΡΟΜΕΝΑ ΣΥΣΤΗΜΑΤΑ 42

SL205 36

SL230 38

SL320 40

SL200 42

SL2450 44

SL250 46

SL2900 48

ΡΟΛΑ 52

SH750 52

SH700 52

ΠΑΝΤΖΟΥΡΙΑ 54

SH3200 54

ΠΕΡΣΙΔΕΣ 56

SH3300 56

ΣΚΙΑΣΗ 58

SH3400 58

ΥΑΛΟΠΕΤΑΣΜΑΤΑ 60

EW50 60

EW50 SP 62

ARCHITECTURAL DESIGN SCREENS 64

ΣΥΣΤΗΜΑΤΑ ΚΑΓΚΕΛΩΝ 68

ΣΥΣΤΗΜΑΤΑ ΚΑΓΚΕΛΩΝ 69

FUSION LINE 70

OPEN AIR 74

CRYSTAL LINE 78

CLASSIC LINE 82

F50 84

OUTDOOR SYSTEMS 87

PERGOLAS 88

ΑΥΛΟΠΟΡΤΕΣ - ΑΥΛΟΓΥΡΟΙ 90

ΠΟΡΤΕΣ ΠΑΝΕΛ 93

ΠΑΝΕΛ ΑΛΟΥΜΙΝΙΟΥ 95

ΣΥΣΤΗΜΑΤΑ ΦΩΤΟΒΟΛΤΑΪΚΩΝ ΒΑΣΕΩΝ 98

ΒΙΟΜΗΧΑΝΙΚΕΣ ΕΦΑΡΜΟΓΕΣ 100

ΔΡΑΣΤΗΡΙΟΤΗΤΕΣ & ΥΠΗΡΕΣΙΕΣ 102

R&D - ΥΠΟΣΤΗΡΙΞΗ & ΔΙΑΧΕΙΡΙΣΗ ΜΕΓΑΛΩΝ ΕΡΓΩΝ 104

ΠΙΣΤΟΠΟΙΗΣΕΙΣ - ΕΤΑΙΡΙΚΗ ΥΠΕΥΘΥΝΟΤΗΤΑ 106

ΕΤΑΙΡΙΚΟ ΠΡΟΦΙΛ

Η ALUMINCO Α.Ε. ξεκίνησε το 1982 πρωτοπόρος με όραμα και ισχυρή επιχειρηματική κουλτούρα. Από την πρώτη κιόλας ημέρα δραστηριοποίησης της, έθεσε ως σκοπό της, την καινοτομία και πρωτοπορία στον τομέα της συνεχούς έρευνας, ανάπτυξης και παραγωγής προϊόντων αλουμινίου, που ανταποκρίνονται ποιοτικά, αισθητικά και λειτουργικά στις απαιτητικές και ταχύτατα εξελισσόμενες αγορές.

Σήμερα, αξιοποιώντας πάνω από τρεις δεκαετίες εμπειρίας και με συνεχείς καινοτομίες και επενδύσεις σε εξοπλισμό υποδομής και προσωπικό, έχει μετεξελιχθεί σε μια ολοκληρωμένη, κάθετη βιομηχανία αλουμινίου.

Η ALUMINCO είναι πιστοποιημένη με ISO 9001 και ISO 14001, QUALICOAT SEASIDE CLASS, ενώ όλες οι σειρές προϊόντων μας είναι πιστοποιημένες από Διεθνή Ιδρύματα για τα εξαιρετικά χαρακτηριστικά και τις επιδόσεις τους.

Ο σταθερά πρωταγωνιστικός ρόλος της ALUMINCO στην ελληνική αγορά και η συνεχής ανάπτυξη σε αγορές του εξωτερικού ανέδειξαν σταδιακά την εταιρεία ανάμεσα στις ηγετικές ελληνικές βιομηχανίες αλουμινίου και στις πλέον σεβαστές και αναγνωρίσιμες παγκοσμίως.

Στα Οινόφυτα Βοιωτίας, σε ιδιόκτητη γη 60.000 τ.μ., βρίσκονται οι κεντρικές εγκαταστάσεις ALUMINCO, οι οποίες περιλαμβάνουν Διοικητικές Υπηρεσίες, Μονάδες Παραγωγής και Logistics.

Δημιουργικότητα σε εξέλιξη

Αυτό είναι το σύνθημα μας και παράλληλα δέσμευση προς τους συνεργάτες μας για σταθερή και βιώσιμή ανάπτυξη.

Με καινοτομία και τόλμη, δημιουργούμε συνεχώς νέα προϊόντα, που απαρτίζουν μία δυνατή, συνεχώς εξελισσόμενη γκάμα.

Τα συστήματά μας δεν θα είχαν όμως καμία αξία, αν δεν ήταν εργαλεία δημιουργικότητας για τους συνεργάτες μας. Με τη δική μας υποστήριξη και τη δική τους φαντασία και γνώση, τα συστήματα ALUMINCO ζουν σε όλο τον κόσμο, κάνοντας τους ανθρώπους χαρούμενους και ασφαλείς.

Τα βαρυσήμαντα βραβεία και οι διεθνείς αναγνωρίσεις αντικατοπτρίζουν την αριστεία μας στο σχεδιασμό, την καινοτομία και την τεχνολογία.

Παγκόσμια παρουσία, διεθνής εμπειρία

Το δίκτυο διανομής της ALUMINCO εξυπηρετεί τις πιο σημαντικές αγορές της Ευρώπης, της Αφρικής, της Ασίας και της Αμερικής, διανέμοντας προϊόντα αλουμινίου σε περισσότερες από 60 χώρες παγκοσμίως.

Σήμερα οι εξαγωγές καλύπτουν το 55% της παραγωγικής δυναμικότητας της ενώ διαγράφουν συνεχώς ανοδική πορεία εφαρμόζοντας μια ξεκάθαρη στρατηγική που στηρίζεται στην τεχνολογική υπεροχή των νέων προϊόντων, τη θετική εμπειρία του πελάτη και την αξιοποίηση νέων αγορών.

kix

PLOVDIV
STOP

ΕΡΓΑ ALUMINCO

Είμαστε υπερήφανοι για μια πληθώρα σημαντικών έργων που έχουν υλοποιηθεί με προϊόντα Aluminco από συνεργάτες μας σε όλο τον κόσμο. Κάθε έργο είναι ξεχωριστό και διακρίνεται για την απαράμιλλη αισθητική και αρχιτεκτονική του.

Η ευρύτερη γκάμα πιστοποιημένων προϊόντων της Aluminco εγγυάται υψηλή προστιθέμενη αξία και αρχιτεκτονική υπεροχή σε κάθε έργο. Τα συστήματα αλουμινίου της εταιρείας έχουν σχεδιαστεί για να αντέχουν στο χρόνο και να παρέχουν ό,τι απαιτείται για κάθε τύπο κατασκευαστικού έργου, εσωτερικά και εξωτερικά της κατασκευής, τόσο για τους επαγγελματίες όσο και για τους τελικούς χρήστες.

Ανακαλύψτε την προστιθέμενη αξία των προϊόντων Aluminco μέσα από την ξεχωριστή έντυπο έκδοση με τίτλο «Selections» και εμπνευστείτε από ένα εξαιρετικά υψηλό επίπεδο διεθνών έργων αναφοράς.

Ανεξάρτητα από το μέγεθος, την πολυπλοκότητα ή την τοποθεσία του έργου, είμαστε σε θέση να παρέχουμε τις καλύτερες τεχνικές συμβουλές και κορυφαίες αρχιτεκτονικές λύσεις αλουμινίου που είναι καινοτόμες, ενεργειακά αποδοτικές και περιβαλλοντικά βιώσιμες.

Η τεχνογνωσία μας σε λύσεις αλουμινίου υψηλής απόδοσης καλύπτουν απόλυτα τις ανάγκες του κάθε ενδιαφερόμενου πελάτη.

Τα έργα που αναφέρονται σας δίνουν μια γεύση από τα πιο εντυπωσιακά και απαιτητικά έργα που έχουν υλοποιηθεί με τα συστήματα και την τεχνογνωσία της Aluminco.

Η Aluminco μπορεί να παρέχει κορυφαίες λύσεις αλουμινίου για το επόμενο έργο σας!

ΕΛΛΑΔΑ

- Εθνικό Κέντρο Έρευνας Φυσικών Επιστημών «ΔΗΜΟΚΡΙΤΟΣ»
- Δικαστικό Μέγαρο, Θεσσαλονίκη
- Γενικό Νοσοκομείο Βόλου, Βόλος
- Μέγαρο Αστυνομικής Διεύθυνσης Μαγνησίας, Βόλος
- Ξενοδοχείο Movenpick Resort & Thalasso, Κρήτη
- Ξενοδοχείο Atlantica, Ρόδος
- Αγροτική Τράπεζα, Αλεξανδρούπολη
- Ξενοδοχείο Mandola Rosa, Κυλλήνη
- Ξενοδοχείο Sivota Diamond Spa Resort 5*, Σύβοτα Θεσπρωτίας
- Irida Apartments, Αγία Πελαγία, Ηράκλειο Κρήτης

ΕΞΩΤΕΡΙΚΟ

- KAA Gent Ghelamco Arena, Βέλγιο
- Διαμερίσματα, Croydon, Ανατολικό Λονδίνο, Αγγλία
- Διοικητικό Κέντρο Γάνδης, Βέλγιο
- Ξενοδοχείο Centara Grand Azuri Resort & Spa, Μαυρίκιος
- Ξενοδοχείο Andriake, Αττάλεια, Τουρκία
- Ξενοδοχείο Ocean Club, Μπαχάμες, Βόρεια Αμερική
- Εστιατόριο Capriani, Βέλγιο
- Κεντρικά Γραφεία VPK Packaging, Άαλστ, Βέλγιο
- Beirut Gardens, Λίβανος
- Εμπορικό Κέντρο Mega mall, Βουκουρέστι, Ρουμανία
- Cordeel Group NV Headquarters, Temse, Βέλγιο
- Falkensteiner Hotels and Residences, Κροατία
- Plovdiv Plaza, Βουλγαρία

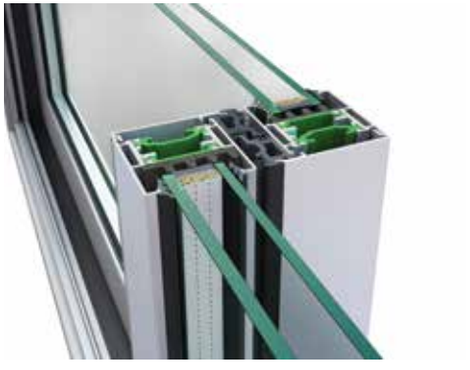

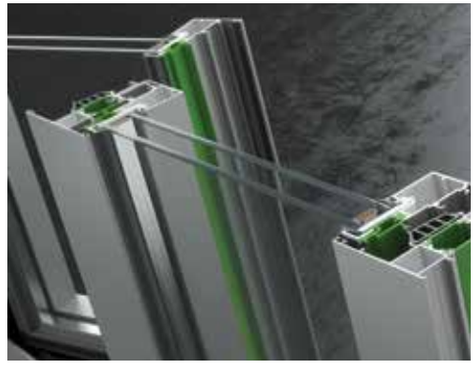

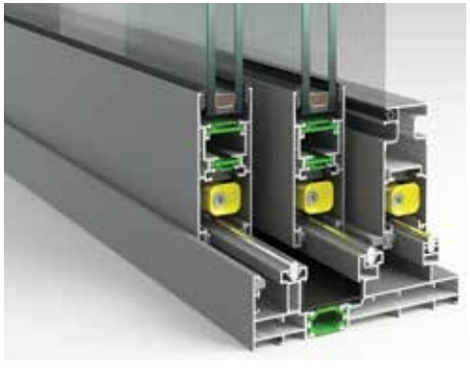

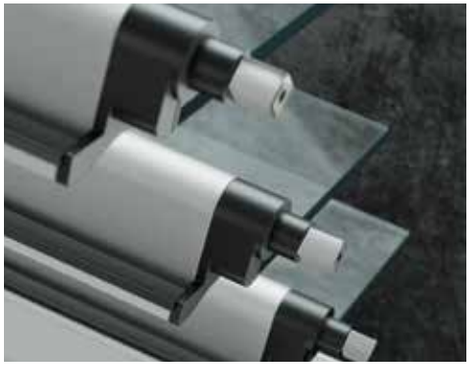

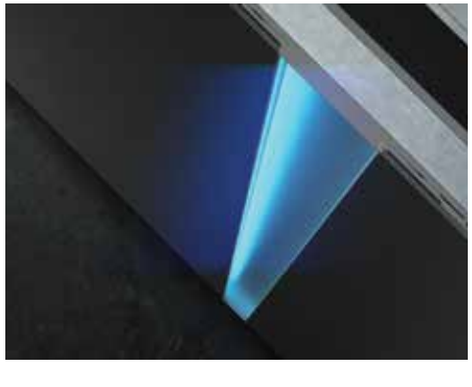

ΑΡΧΙΤΕΚΤΟΝΙΚΑ ΣΥΣΤΗΜΑΤΑ ΑΛΟΥΜΙΝΙΟΥ

Τα αρχιτεκτονικά συστήματα αλουμινίου αποτελούν την κορυφαία ομάδα προϊόντων της ALUMINCO τα οποία ξεχωρίζουν για τις άριστες επιδόσεις τους που ξεπερνούν τις ανθρώπινες προσδοκίες.

Η μέγιστη ασφάλεια, η υψηλή εργονομία, η δυναμική σχεδίαση, η εξαιρετική συμπεριφορά και η ανθεκτικότητα στην χρήση είναι μερικά από τα χαρακτηριστικά που κυριαρχούν χαρίζοντας μια ξεχωριστή εμπειρία στον τελικό χρήστη.

Όλα τα συστήματα της κατηγορίας ενσωματώνουν τεχνολογία αιχμής, έχουν σχεδιαστεί με γνώμονα τις πραγματικές σύγχρονες ανάγκες ενώ προσφέρουν πρωτόγνωρες για την εποχή δυνατότητες εξατομίκευσης.

Η καρδιά της εξέλιξης και αναβάθμισης των αρχιτεκτονικών συστημάτων είναι το τμήμα Έρευνας και Ανάπτυξης της εταιρείας που σχεδιάζει, αναπτύσσει, δοκιμάζει και εν συνεχεία πιστοποιεί τα προϊόντα σε Διεθνείς και αναγνωρισμένους οίκους.

Ανακαλύψτε στις επόμενες σελίδες τα πρωτότυπα, τεχνολογικά προηγμένα και αποτελεσματικά αρχιτεκτονικά συστήματα αλουμινίου για μια ζωή ευκολότερη, καλύτερη, ασφαλέστερη και ομορφότερη!

W410

Ανοιγόμενο-Ανακλινόμενο Σύστημα

Περισσότερη ευελιξία και πολυμορφία.

Ταυτότητα

Το σύστημα W410 αποτελεί ένα ελαφρύ, ευέλικτο, θερμομονωτικό σύστημα με ιδιαίτερο χαρακτηριστικό του την ευελιξία και πολυμορφία που παρουσιάζει στην εφαρμογή του σε ποικίλες κατασκευές.
Ο αρμονικός σχεδιασμός του από καμπύλες γραμμές που καταλήγουν σε ευθείες και επίπεδες επιφάνειες, συνδυάζει το παραδοσιακό με το σύγχρονο προσδίδοντας πολλές λειτουργικές αξίες.
Σε συνεργασία με το σύστημα SL205 μπορούν να δημιουργηθούν παράθυρα τύπου «σχολείων» (Συρόμενο παράθυρο με ανοιγόμενο φεγγίτη).
Χάρη στις λύσεις που προσφέρει το W410 αποδεικνύεται ένα σύστημα εξαιρετικά αποτελεσματικό, τόσο για την ανθεκτικότητα όσο και για την λειτουργικότητα του.

Χαρακτηριστικά & πλεονεκτήματα

- Συνδυάζεται ιδανικά με το σύστημα SL205.
- Ιδανικό για κατασκευές μεγάλων έργων αφού προσφέρει ευκολία και ταχύτητα.
- Πολλές δυνατότητες για γωνιακές κατασκευές, βιτρίνες και ανοιγόμενα - συρόμενα κουφώματα.
- Δυνατότητα κατασκευής διαφόρων τυπολογιών παντζουριών.

Τυπολογίες

Ανοιγόμενα παράθυρα/μπαλκονόπορτες
1Φυλλα - 2Φυλλα - 3Φυλλα - 4Φυλλα

Ανοιγοανακλινόμενα παράθυρα/μπαλκονόπορτες
1Φυλλα - 2Φυλλα

Παντζούρια: 1Φυλλα - 2Φυλλα - 3Φυλλα - 4Φυλλα

Πόρτες: 1Φυλλη - 2Φυλλη

Γωνιακή κατασκευή: 30°-190° με Ø50 & 7°-205° με Ø60

Σταθερά, Βιτρίνες

Συνδυασμοί
2Φυλλο επάλληλο SL205 με ανοιγόμενο W410

ΙΣΙΟ ΟΒΑΛ

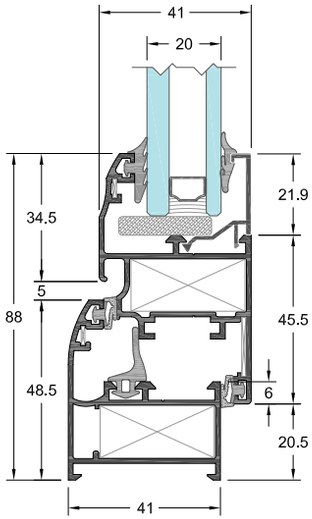

ΜΗΧΑΝΙΣΜΟΙ	
CAMERA	CE

ΔΙΑΣΤΑΣΕΙΣ ΣΥΣΤΗΜΑΤΟΣ	
ΕΛΑΧΙΣΤΟ ΒΑΘΟΣ ΚΑΣΑΣ mm	39
ΕΛΑΧΙΣΤΟ ΥΨΟΣ ΟΨΗΣ mm	88
ΠΑΧΟΣ ΥΑΛΩΣΗΣ mm	4-20

ΔΙΑΣΤΑΣΕΙΣ ΚΑΤΑΣΚΕΥΗΣ	
ΠΛΑΤΟΣ ΦΥΛΛΟΥ mm	365-1100
ΥΨΟΣ ΦΥΛΛΟΥ mm	360-2200
ΜΕΓΙΣΤΗ ΔΙΑΣΤΑΣΗ ΦΥΛΛΟΥ mm (Π x Υ)	1100x2000 / 900x2200
ΜΕΓΙΣΤΟ ΒΑΡΟΣ ΦΥΛΛΟΥ Kg	100

ΠΙΣΤΟΠΟΙΗΤΙΚΑ/ΕΠΙΔΟΣΕΙΣ	
ΑΕΡΟΔΙΑΠΕΡΑΤΟΤΗΤΑ EN 12207	Class 4
ΥΔΑΤΟΣΤΕΓΑΝΟΤΗΤΑ EN 12208	Class 3A
ΑΝΤΟΧΗ ΣΕ ΑΝΕΜΟΠΙΕΣΗ EN 12210	Class C3
ΑΝΤΙΔΙΑΡΡΗΚΤΙΚΗ ΠΡΟΣΤΑΣΙΑ EN 1627	N/A
ΗΧΟΜΕΙΩΣΗ R_w EN 717	N/A

W540

Ανοιγόμενο-Ανακλινόμενο Σύστημα

Προσιτή ποιότητα και συμβατότητα.

Ταυτότητα

Το ανοιγοανακλινόμενο σύστημα W540 είναι η αναβάθμιση της γνωστής και επιτυχημένης σειράς της Aluminco AL510. Η ανανέωση με νέα προφίλ και τυπολογίες κατασκευής έχει ως αποτέλεσμα το W540 να εξελιχθεί σε ένα σύγχρονο και ολοκληρωμένο σύστημα.
Το σύστημα δίνει τη δυνατότητα για κατασκευές μικρού, μεσαίου αλλά και μεγάλου μεγέθους εκπληρώνοντας κάθε αρχιτεκτονική ή κατασκευαστική ανάγκη. Ο εμπνευσμένος σχεδιασμός του προσφέρει ευκολία και ταχύτητα κατασκευής. Δίνει ιδιαίτερη έμφαση στην αντοχή και τη λειτουργικότητα ενώ είναι συμβατό με πληθώρα εξαρτημάτων και μηχανισμών. Τα ιδιαίτερα χαρακτηριστικά του το κατατάσσουν σε ένα από τα πιο ευέλικτα οικονομικά μη θερμοδιακοπτόμενα συστήματα της αγοράς.
Ο ειδικός σχεδιασμός των προφίλ του, προσφέρει μεγάλη ποικιλία σχεδιαστικών επιλογών ως προς την εμφάνιση, τόσο σε ίσια γραμμή όσο και σε καμπύλες γραμμές για τους λάτρεις του απόλυτα κλασσικού.
Το W540 είναι ένα δοκιμασμένο και αξιόπιστο ανοιγόμενο σύστημα, μελετημένο και σχεδιασμένο έτσι ώστε να ανταποκρίνεται σε μία μεγάλη ποικιλία εφαρμογών.

Τυπολογίες

Ανοιγόμενα παράθυρα/μπαλκονόπορτες
1Φυλλα - 2Φυλλα - 3Φυλλα - 4Φυλλα

Ανοιγοανακλινόμενα παράθυρα/μπαλκονόπορτες
1Φυλλα - 2Φυλλα

Παντζούρια: 1Φυλλα - 2Φυλλα - 3Φυλλα - 4Φυλλα

Πόρτες: 1Φυλλη - 2Φυλλη - Συρόμενη ανακλινόμενη (VW)

Γωνιακή κατασκευή: 35°-175° με Ø60

Σταθερά, Βιτρίνες

Συνδυασμοί
2Φυλλο επάλληλο με σίτα SL230 με ανοιγόμενο W540

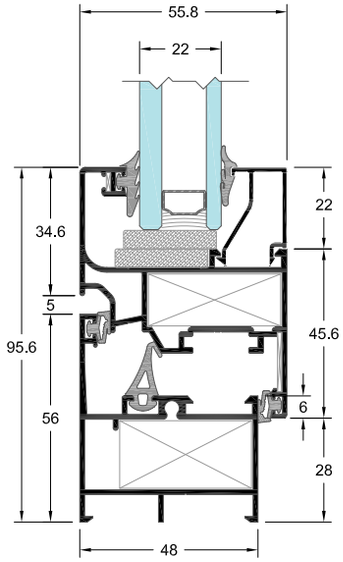

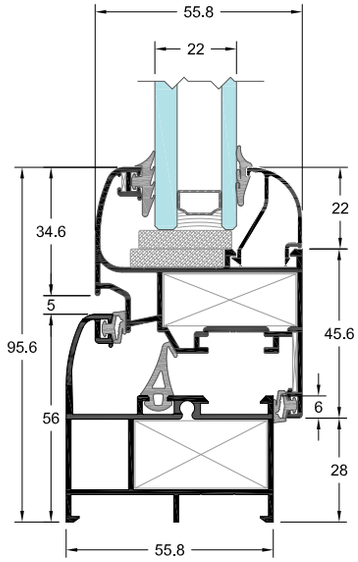

CAMERA EUROPEA

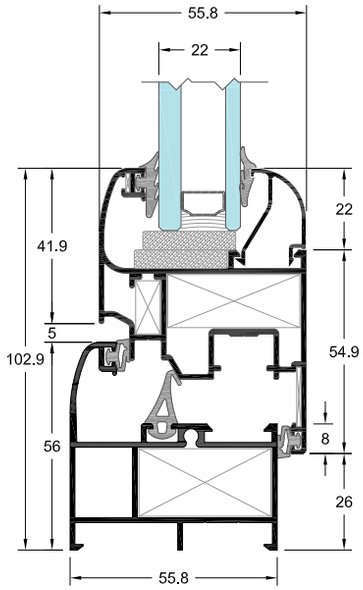

CAMERA ALU 16

ΜΗΧΑΝΙΣΜΟΙ		
CAMERA	CE	ALU 16
ΔΙΑΣΤΑΣΕΙΣ ΣΥΣΤΗΜΑΤΟΣ		
ΕΛΑΧΙΣΤΟ ΒΑΘΟΣ ΚΑΣΑΣ mm	48	55.8
ΕΛΑΧΙΣΤΟ ΥΨΟΣ ΟΨΗΣ mm	95.6	102.9
ΠΑΧΟΣ ΥΑΛΩΣΗΣ mm	4-32	4-32
ΔΙΑΣΤΑΣΕΙΣ ΚΑΤΑΣΚΕΥΗΣ		
ΠΛΑΤΟΣ ΦΥΛΛΟΥ mm	365-1600	360-1490
ΥΨΟΣ ΦΥΛΛΟΥ mm	360-2400	450-2360
ΜΕΓΙΣΤΗ ΔΙΑΣΤΑΣΗ ΦΥΛΛΟΥ mm (Π x Υ)	1600x2100 / 1300x2400	1490x2100 / 1300x2360
ΜΕΓΙΣΤΟ ΒΑΡΟΣ ΦΥΛΛΟΥ Kg	130, 150*, 200**	130, 150*, 200**
ΠΙΣΤΟΠΟΙΗΤΙΚΑ/ΕΠΙΔΟΣΕΙΣ		
ΑΕΡΟΔΙΑΠΕΡΑΤΟΤΗΤΑ EN 12207	Class 3	Class 4
ΥΔΑΤΟΣΤΕΓΑΝΟΤΗΤΑ EN 12208	E750	Class 8A
ΑΝΤΟΧΗ ΣΕ ΑΝΕΜΟΠΙΕΣΗ EN 12210	Class C5	Class C4
ΑΝΤΙΔΙΑΡΡΗΚΤΙΚΗ ΠΡΟΣΤΑΣΙΑ EN 1627	RC2/RC2N	N/A
ΗΧΟΜΕΙΩΣΗ R_w EN 717	N/A	N/A

*Ανοιγοανακλινόμενο με ενισχύσεις | **Ανοιγόμενο με μεντεσέδες βαρέως τύπου

ΙΣΙΟ ΟΒΑΛ

W450

Ανοιγόμενο-Ανακλινόμενο Θερμομονωτικό Σύστημα

Υψηλή ενεργειακή απόδοση.

Ταυτότητα

Το σύστημα W450 ανήκει στη γενιά των θερμομονωτικών συστημάτων και σχεδιάστηκε με έμφαση στη λεπτομέρεια για να ικανοποιήσει τις σύγχρονες απαιτήσεις ενεργειακής απόδοσης και ασφάλειας.
Η ευρεία γκάμα προφίλ της σειράς προσφέρουν πολυάριθμες πρωτότυπες λύσεις, από ίσιες ή καμπύλες διατομές καθώς και δυνατότητα κατασκευής σύνθετων τυπολογιών, όπως πόρτες aller retour, περιστρεφόμενα παράθυρα με επίπεδο μύλο και ανοιγόμενα πλαίσια με «κρυφό φύλλο» για την επίτευξη αισθητικής υψηλού επιπέδου.
Η συνεργασία των διαθέσιμων προφίλ σε συνδυασμό με τα υψηλής ποιότητας εξαρτήματα και τους μηχανισμούς, υπογραμμίζουν τον πολύπλευρο και εργονομικό χαρακτήρα του συστήματος.
Η αδιαπραγμάτευτη προτεραιότητα του συστήματος για μέγιστη εξοικονόμηση ενέργειας και υψηλή ασφάλεια εξασφαλίζεται χάρη στη δυνατότητα του περιμετρικού κλειδώματος και στην χρήση των υαλοενισχυμένων πολυαμιδίων 24 mm προσδίδοντας δείκτη θερμομόνωσης U_f=2.2-2.6 W/m²K και δείκτη ηχομείωσης R_w τα 43 dB.
Χάρη στις λύσεις που προσφέρει το W450 αποδεικνύεται ένα σύστημα εξαιρετικά αποτελεσματικό, φιλικό στη χρήση, μοναδικό στο είδος του.

Χαρακτηριστικά & πλεονεκτήματα

- Η μέγιστη ασφάλεια πολλαπλών κλειδωμάτων, οι υψηλές επιδόσεις θερμομόνωσης και ηχομείωσης, η αισθητική και η λειτουργικότητα κάνουν το σύστημα να ξεχωρίζει.
- Χρήση υαλοενισχυμένων πολυαμιδίων 24 mm.
- Πολύ-θάλαμο κεντρικό ελαστικό που βοηθάει στην βέλτιστη στεγανοποίηση της κατασκευής, αποτρέποντας την θερμική μετατόπιση.
- Δυνατότητα τοποθέτησης μηχανισμών Camera Europea και CAMERA ALU 16 (χαλύβδινος μηχανισμός κλειδώματος/ ανάκλισης περιμετρικού).
- Δυνατότητα κατασκευής με πηχάκια κοπής 45° αλλά και κουμπωτά για άριστο αισθητικό αποτέλεσμα εσωτερικά του κουφώματος.
- Λάστιχα “κουρτίνες” που προσφέρουν επιπλέον θερμική μόνωση.

Τυπολογίες

Ανοιγόμενα παράθυρα/μπαλκονόπορτες
1Φυλλα - 2Φυλλα - 3Φυλλα - 4Φυλλα - Περιστρεφόμενα
Ανοιγοανακλινόμενα παράθυρα/μπαλκονόπορτες: 1Φυλλα - 2Φυλλα
Παντζούρια: 1Φυλλα - 2Φυλλα - 3Φυλλα - 4Φυλλα
Πόρτες: 1Φυλλη - 2Φυλλη - Aller Retour - Συρόμενη ανακλινόμενη (VW)
Γωνιακή κατασκευή: 90°-224°
Σταθερά, Βιτρίνες
Συνδυασμοί
2Φυλλο επάλληλο SL200 και SL2450 με ανοιγόμενο W450
2Φυλλο επάλληλο με σίτα SL200 με ανοιγόμενο W450

ΙΣΙΟ ΟΒΑΛ

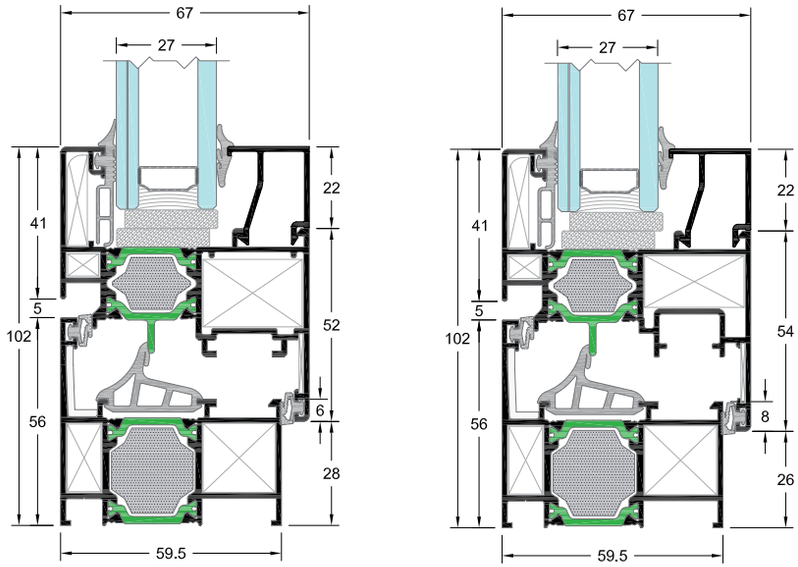

ΜΗΧΑΝΙΣΜΟΙ		
CAMERA	CE	ALU 16

ΕΙΔΟΣ ΘΕΡΜΟΜΟΝΩΣΗΣ		
ΠΟΛΥΑΜΙΔΙΑ mm	24	24
ΑΦΡΩΔΕΣ ΜΟΝΩΤΙΚΟ ΥΛΙΚΟ	•	•

ΔΙΑΣΤΑΣΕΙΣ ΣΥΣΤΗΜΑΤΟΣ		
ΕΛΑΧΙΣΤΟ ΒΑΘΟΣ ΚΑΣΑΣ mm	59.5	59.5
ΕΛΑΧΙΣΤΟ ΥΨΟΣ ΟΨΗΣ mm	102	102
ΠΑΧΟΣ ΥΑΛΩΣΗΣ mm	15-51	15-51

ΔΙΑΣΤΑΣΕΙΣ ΚΑΤΑΣΚΕΥΗΣ		
ΠΛΑΤΟΣ ΦΥΛΛΟΥ mm	365-1600	360-1490
ΥΨΟΣ ΦΥΛΛΟΥ mm	360-2400	450-2360
ΜΕΓΙΣΤΗ ΔΙΑΣΤΑΣΗ ΦΥΛΛΟΥ mm (Π x Υ)	1600x2100 / 1300x2400	1490x2100 / 1300x2360
ΜΕΓΙΣΤΟ ΒΑΡΟΣ ΦΥΛΛΟΥ Kg	130, 150*, 200**	130, 150*, 200**

ΠΙΣΤΟΠΟΙΗΤΙΚΑ/ΕΠΙΔΟΣΕΙΣ		
ΑΕΡΟΔΙΑΠΕΡΑΤΟΤΗΤΑ EN 12207	Class 4	Class 4
ΥΔΑΤΟΣΤΕΓΑΝΟΤΗΤΑ EN 12208	Class 6A	Class 8A
ΑΝΤΟΧΗ ΣΕ ΑΝΕΜΟΠΙΕΣΗ EN 12210	Class C3/B3	Class C5/B5
ΑΝΤΙΔΙΑΡΡΗΚΤΙΚΗ ΠΡΟΣΤΑΣΙΑ EN 1627	N/A	N/A
ΗΧΟΜΕΙΩΣΗ R_w EN 717	43 dB (-2;-7)	43 dB (-2;-7)
ΘΕΡΜΟΠΕΡΑΤΟΤΗΤΑ U_f EN ISO 10077-2	2.2-2.6 W/m²K	2.2-2.6 W/m²K

*Ανοιγοανακλινόμενο με ενισχύσεις | **Ανοιγόμενο με μεντεσέδες βαρέως τύπου

Συντελεστής θερμομόνωσης

U_w=1.4 W/m²K

Ο συντελεστής θερμομόνωσης έχει υπολογιστεί για κατασκευή:
1600x2400 με U_g=0.6 W/m²K
Τύπος τζαμιού: 5/16 (ARGON) / 3+3

W450HS

Ανοιγόμενο-Ανακλινόμενο Θερμομονωτικό Σύστημα

Αισθητική υψηλού επιπέδου.

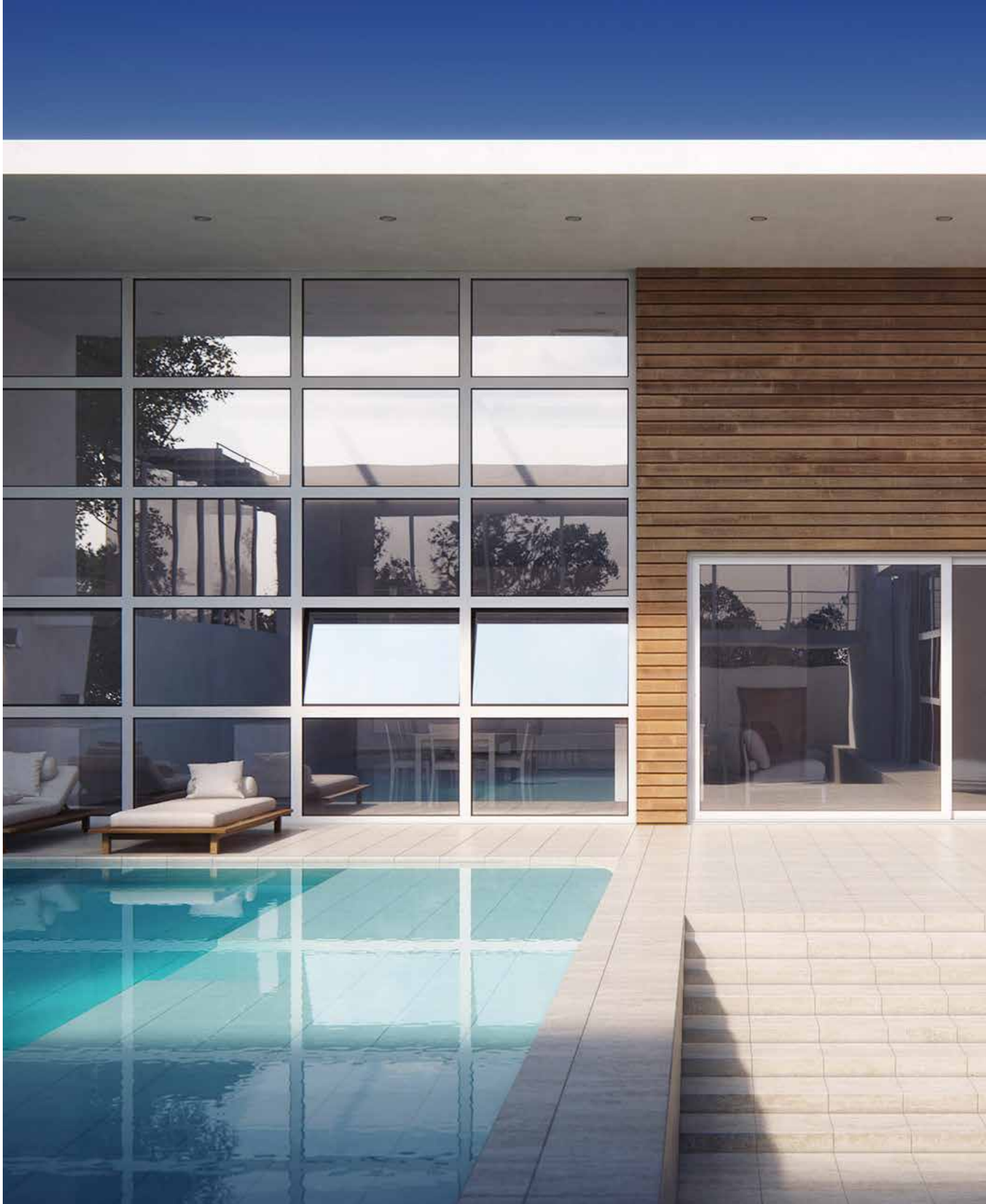

Ταυτότητα

Το σύστημα W450HS εξασφαλίζει απόλυτα την αίσθηση του λιτού, απλού και κομψού αισθητικά αποτελέσματος.
Σημείο αναφοράς αποτελεί η χρήση του λιγότερου δυνατού εμφανούς αλουμινίου που προσδίδει στο σύστημα μια αίσθηση μεγαλοπρέπειας. Σχεδιαστικά, το μυώδες παρουσιαστικό επιβεβαιώνει με τον καλύτερο τρόπο το δυναμικό προσανατολισμό της σειράς ενώ η προσοχή στην λεπτομέρεια αντανακλάται, πέραν της αισθητικής, στην πρακτικότητα και ευχρηστία του συστήματος.

Χαρακτηριστικά & πλεονεκτήματα

- Κρυφό φύλλο με ύψος κάσας 72 mm.
- Χρήση υαλοενισχυμένων πολυαμιδίων 30 mm.
- Υψηλό επίπεδο θερμομόνωσης.
- Στιβαρή κατασκευή με ιδιαίτερη αισθητική.

Τυπολογίες

Ανοιγοανακλινόμενα παράθυρα/μπαλκονόπορτες
1Φυλλα - 2Φυλλα και 1Φυλλο με σταθερό

ΙΣΙΟ

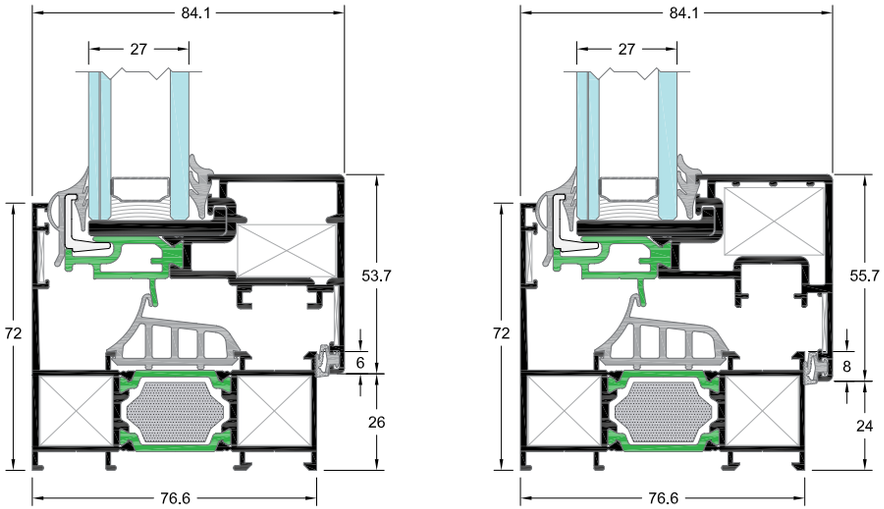

ΜΗΧΑΝΙΣΜΟΙ		
CAMERA	CE	ALU 16

ΕΙΔΟΣ ΘΕΡΜΟΜΟΝΩΣΗΣ		
ΠΟΛΥΑΜΙΔΙΑ mm	30	30
ΑΦΡΩΔΕΣ ΜΟΝΩΤΙΚΟ ΥΛΙΚΟ	•	•

ΔΙΑΣΤΑΣΕΙΣ ΣΥΣΤΗΜΑΤΟΣ		
ΕΛΑΧΙΣΤΟ ΒΑΘΟΣ ΚΑΣΑΣ mm	76.6	76.6
ΕΛΑΧΙΣΤΟ ΥΨΟΣ ΟΨΗΣ mm	72 έξω / 79.7 μέσα	72 έξω / 79.7 μέσα
ΠΑΧΟΣ ΥΑΛΩΣΗΣ mm	27	27

ΔΙΑΣΤΑΣΕΙΣ ΚΑΤΑΣΚΕΥΗΣ		
ΠΛΑΤΟΣ ΦΥΛΛΟΥ mm	365-1600	360-1490
ΥΨΟΣ ΦΥΛΛΟΥ mm	360-2400	450-2360
ΜΕΓΙΣΤΗ ΔΙΑΣΤΑΣΗ ΦΥΛΛΟΥ mm (Π x Υ)	1600x2100 / 1300x2400	1490x2100 / 1300x2360
ΜΕΓΙΣΤΟ ΒΑΡΟΣ ΦΥΛΛΟΥ Kg	130, 150*, 200**	130, 150*, 200**

ΠΙΣΤΟΠΟΙΗΤΙΚΑ/ΕΠΙΔΟΣΕΙΣ		
ΑΕΡΟΔΙΑΠΕΡΑΤΟΤΗΤΑ EN 12207	N/A	Class 4
ΥΔΑΤΟΣΤΕΓΑΝΟΤΗΤΑ EN 12208	N/A	Class 7A
ΑΝΤΟΧΗ ΣΕ ΑΝΕΜΟΠΙΕΣΗ EN 12210	N/A	Class B4
ΑΝΤΙΔΙΑΡΡΗΚΤΙΚΗ ΠΡΟΣΤΑΣΙΑ EN 1627	N/A	N/A
ΗΧΟΜΕΙΩΣΗ R_w EN 717	N/A	N/A
ΘΕΡΜΟΠΕΡΑΤΟΤΗΤΑ U_f EN ISO 10077-2	1.6-2.8 W/m²K	1.6-2.8 W/m²K

*Ανοιγοανακλινόμενο με ενισχύσεις | **Ανοιγόμενο με μεντεσέδες βαρέως τύπου

Συντελεστής θερμομόνωσης

U_W=1.76 W/m²K

Ο συντελεστής θερμομόνωσης έχει υπολογιστεί για κατασκευή:
1600x2200 με U_g=1.1 W/m²K
Τύπος τζαμιού: 3+3 /16(ARGON)/5

W4750

Ανοιγόμενο-Ανακλινόμενο Θερμομονωτικό Σύστημα

Κορυφαία ενεργειακή αναβάθμιση.

Ταυτότητα

Το W4750 είναι το νέο, υψηλών προδιαγραφών, ανοιγόμενο θερμομονωτικό σύστημα αλουμινίου της ALUMINCO, το οποίο συνδυάζει τα αποδεδειγμένα οφέλη της σειράς W450 με τις υψηλότερες απαιτήσεις θερμομόνωσης. Οι εντυπωσιακές του επιδόσεις, το καθιστούν ιδανικό για ιδιωτικές κατοικίες και κτίρια υψηλών ενεργειακών απαιτήσεων και προδιαγραφών.
Τα υαλοενισχυμένα πολυαμίδια 39 mm, το πολύ-θάλαμο EPDM κεντρικό ελαστικό και ο προηγμένος περιμετρικός μηχανισμός κλειδώματος, προσδίδουν στο σύστημα χαρακτηριστικά ανώτερων επιδόσεων, με δείκτη θερμομόνωσης $U_f \geq 1.2$ W/m²K.

Χαρακτηριστικά & πλεονεκτήματα

- Υψηλό επίπεδο θερμομόνωσης με U_w=1.00 W/m²K
- Βέλτιστη στεγάνωση, χάρη στη χρήση πολύ-θάλαμου κεντρικού ελαστικού EPDM που αποτρέπει την όποια θερμική μετατόπιση.
- Υψηλή ασφάλεια χάρη στη δυνατότητα πολλαπλών περιμετρικών κλειδωμάτων.
- Δυνατότητα τοποθέτησης μηχανισμών Camera Europea και CAMERA ALU 16 (χαλύβδινος περιμετρικός μηχανισμός κλειδώματος/ανάκλισης).
- Πολυάριθμές αισθητικές λύσεις από προφίλ σε ίσια και καμπύλη διατομή
- Δυνατότητα κατασκευής όλων των βασικών τυπολογιών για ανοιγόμενα πλαίσια.
- Λάστιχα “κουρτίνες” που προσφέρουν επιπλέον θερμική μόνωση.

Τυπολογίες

Ανοιγοανακλινόμενα παράθυρα/μπαλκονόπορτες
Ανοιγόμενα παράθυρα/μπαλκονόπορτες
1Φυλλα - 2Φυλλα - 3Φυλλα - 4Φυλλα
Ανοιγοανακλινόμενα παράθυρα/μπαλκονόπορτες
1Φυλλα - 2Φυλλα
Παντζούρια: 1Φυλλα - 2Φυλλα - 3Φυλλα - 4Φυλλα
Πόρτες: 1Φυλλη - 2Φυλλη - Συρόμενη ανακλινόμενη (VW)
Γωνιακή κατασκευή: 90°-224°
Σταθερά, Βιτρίνες
Συνδυασμοί: 2Φυλλο επάλληλο SL2450, 2Φυλλο επάλληλο με σίτα SL200

ΙΣΙΟ ΟΒΑΛ

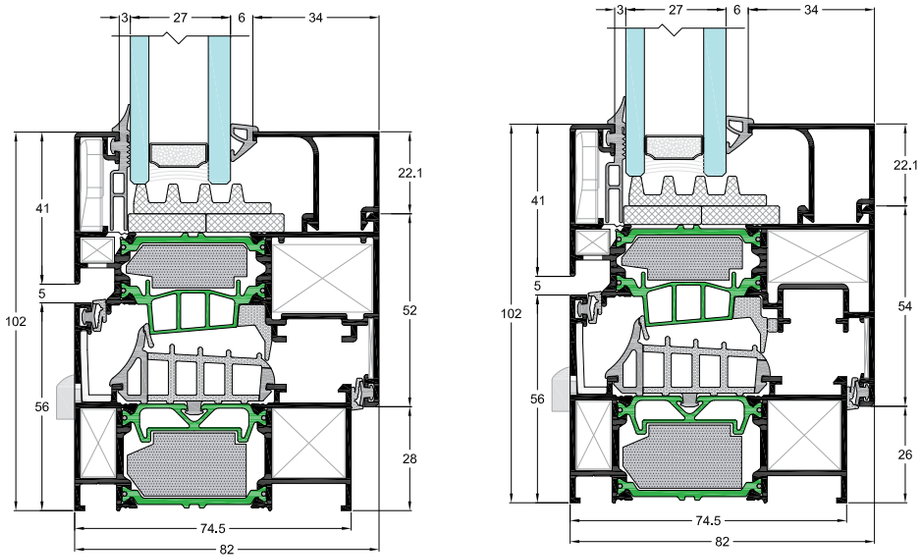

ΜΗΧΑΝΙΣΜΟΙ		
CAMERA	CE	ALU 16

ΕΙΔΟΣ ΘΕΡΜΟΜΟΝΩΣΗΣ		
ΠΟΛΥΑΜΙΔΙΑ mm	39	39
ΑΦΡΩΔΕΣ ΜΟΝΩΤΙΚΟ ΥΛΙΚΟ	•	•

ΔΙΑΣΤΑΣΕΙΣ ΣΥΣΤΗΜΑΤΟΣ		
ΕΛΑΧΙΣΤΟ ΒΑΘΟΣ ΚΑΣΑΣ mm	74.5	74.5
ΕΛΑΧΙΣΤΟ ΥΨΟΣ ΟΨΗΣ mm	102	102
ΠΑΧΟΣ ΥΑΛΩΣΗΣ mm	21-66	21-66

ΔΙΑΣΤΑΣΕΙΣ ΚΑΤΑΣΚΕΥΗΣ		
ΠΛΑΤΟΣ ΦΥΛΛΟΥ mm	365-1600	360-1490
ΥΨΟΣ ΦΥΛΛΟΥ mm	360-2400	450-2360
ΜΕΓΙΣΤΗ ΔΙΑΣΤΑΣΗ ΦΥΛΛΟΥ mm (Π x Υ)	1600x2100 / 1300x2400	1490x2100 / 1300x2360
ΜΕΓΙΣΤΟ ΒΑΡΟΣ ΦΥΛΛΟΥ Kg	130, 150*, 200**	130, 150*, 200**

ΠΙΣΤΟΠΟΙΗΤΙΚΑ/ΕΠΙΔΟΣΕΙΣ		
ΑΕΡΟΔΙΑΠΕΡΑΤΟΤΗΤΑ EN 12207	Class 4	Class 4
ΥΔΑΤΟΣΤΕΓΑΝΟΤΗΤΑ EN 12208	Class 8A	Class 8A
ΑΝΤΟΧΗ ΣΕ ΑΝΕΜΟΠΙΕΣΗ EN 12210	Class C3/B3	Class C3/B3
ΘΕΡΜΟΠΕΡΑΤΟΤΗΤΑ U_f EN ISO 10077-2	1.2-2.3 W/m²K	1.2-2.3 W/m²K

*Ανοιγοανακλινόμενο με ενισχύσεις | **Ανοιγόμενο με μεντεσέδες βαρέως τύπου

Συντελεστής θερμομόνωσης

U_w=1.0 W/m²K

Ο συντελεστής θερμομόνωσης έχει υπολογιστεί για κατασκευή:
1230x1480 με U_g=0.6 W/m²K
Τύπος τζαμιού: 44 mm=4+16+4+16+4

W4900

Ανοιγόμενο-Ανακλινόμενο Θερμομονωτικό Σύστημα

Κορυφαία ενεργειακή απόδοση με πιστοποίηση παθητικού σπιτιού

Ταυτότητα

Το σύστημα W4900 της ALUMINCO αποτελεί το κορυφαίο σε επίδοση παθητικό ανοιγόμενο σύστημα στην Ελλάδα που πληροί τα αυστηρά κριτήρια που έχουν οριστεί από το Γερμανικό Ινστιτούτο Παθητικού Σπιτιού PHI (Passive House Institute). Η εξαιρετική επίδοση θερμομόνωσης U_w=0.78 W/m²K το καθιστά μοναδικά ανταποκρινόμενο στην υλοποίηση κατασκευών παθητικών κτιρίων. Εκτός από την εξαιρετική ενεργειακή απόδοση σε στάνταρ παθητικής κατοικίας, η σειρά συνδυάζει τα αποδεδειγμένα οφέλη των παραθύρων αλουμινίου, επιτρέπει στιβαρές κατασκευές υψηλών προδιαγραφών και χαρακτηρίζεται από ευρεία γκάμα επιλογών που αναζητούν οι αρχιτέκτονες.

Χαρακτηριστικά & πλεονεκτήματα

- Πιστοποιημένο σύστημα από το Γερμανικό Ινστιτούτο Παθητικού Σπιτιού με την κορυφαία επίδοση θερμοπερατότητας U_w=0.78 W/m²K σύμφωνα με τις προδιαγραφές των παθητικών κτιρίων.
- Υαλοενισχυμένα πολυαμίδια 54 mm και μονωτικό υλικό Kooltherm Q3 προσφέρουν εξαιρετικά υψηλό επίπεδο θερμομόνωσης με U_f=0.76 W/m²K
- Ελάχιστο εμφανές ύψος όψης 102 mm.
- Υψηλό επίπεδο υδατοστεγάνωσης με χρήση ελαστικών σε τρία επίπεδα και του πολύ-θάλαμου κεντρικού ελαστικού EPDM που αποτρέπει την όποια θερμική μετατόπιση.
- Υψηλή ασφάλεια χάρη στα πολλαπλά περιμετρικά κλειδώματα.
- Πολυάριθμές αισθητικές λύσεις από προφίλ σε ίσια και καμπύλη διατομή.
- Δυνατότητα κατασκευής όλων των βασικών τυπολογιών για ανοιγόμενα πλαίσια.

Τυπολογίες

Ανοιγοανακλινόμενα παράθυρα/μπαλκονόπορτες
Ανοιγόμενα παράθυρα/μπαλκονόπορτες
1Φυλλα - 2Φυλλα - 3Φυλλα - 4Φυλλα

Ανοιγοανακλινόμενα παράθυρα/μπαλκονόπορτες
1Φυλλα - 2Φυλλα

Σταθερά, Βιτρίνες

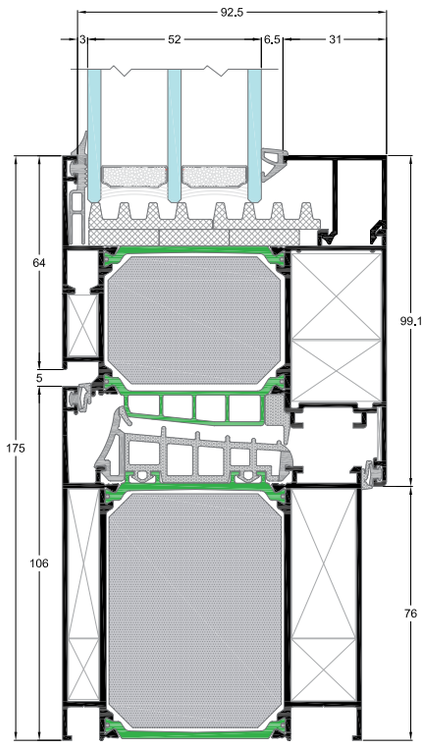

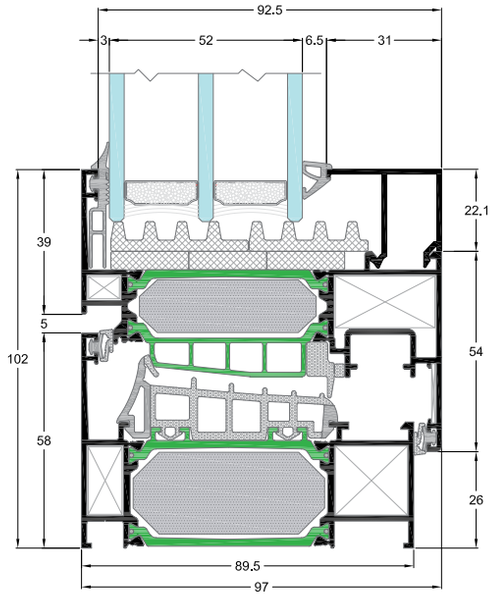

ΜΗΧΑΝΙΣΜΟΙ		
CAMERA	CE	ALU 16

ΕΙΔΟΣ ΘΕΡΜΟΜΟΝΩΣΗΣ		
ΠΟΛΥΑΜΙΔΙΑ mm	54	54
ΑΦΡΩΔΕΣ ΜΟΝΩΤΙΚΟ ΥΛΙΚΟ	•	•

ΔΙΑΣΤΑΣΕΙΣ ΣΥΣΤΗΜΑΤΟΣ		
ΕΛΑΧΙΣΤΟ ΒΑΘΟΣ ΚΑΣΑΣ mm	89.5	89.5
ΕΛΑΧΙΣΤΟ ΥΨΟΣ ΟΨΗΣ mm	175	102
ΠΑΧΟΣ ΥΑΛΩΣΗΣ mm	48-80	48-80

ΔΙΑΣΤΑΣΕΙΣ ΚΑΤΑΣΚΕΥΗΣ		
ΠΛΑΤΟΣ ΦΥΛΛΟΥ mm	365-1600	360-1490
ΥΨΟΣ ΦΥΛΛΟΥ mm	360-2400*	450-2360*
ΜΕΓΙΣΤΗ ΔΙΑΣΤΑΣΗ ΦΥΛΛΟΥ mm (Π x Υ)	1600x2100 / 1300x2400	1490x2100 / 1300x2360
ΜΕΓΙΣΤΟ ΒΑΡΟΣ ΦΥΛΛΟΥ Kg	130, 150*, 200**	130, 150*, 200**

ΠΙΣΤΟΠΟΙΗΤΙΚΑ/ΕΠΙΔΟΣΕΙΣ		
ΘΕΡΜΟΠΕΡΑΤΟΤΗΤΑ U_f EN ISO 10077-2	0.76 W/m²K	0.76 W/m²K

*Ανοιγοανακλινόμενο με ενισχύσεις | **Ανοιγόμενο με μεντεσέδες βαρέως τύπου

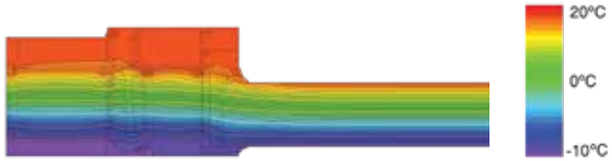

Συντελεστής θερμομόνωσης

U_w=0.78 W/m²K

Ο συντελεστής θερμομόνωσης έχει υπολογιστεί για κατασκευή:
1230x1480 με U_g=0.7 W/m²K
Τύπος τζαμιού: 48 mm=4+18+4+18+4

D110

Σύστημα Αξονικής Πόρτας Εισόδου

Η επιτομή της μεγαλοπρέπειας.

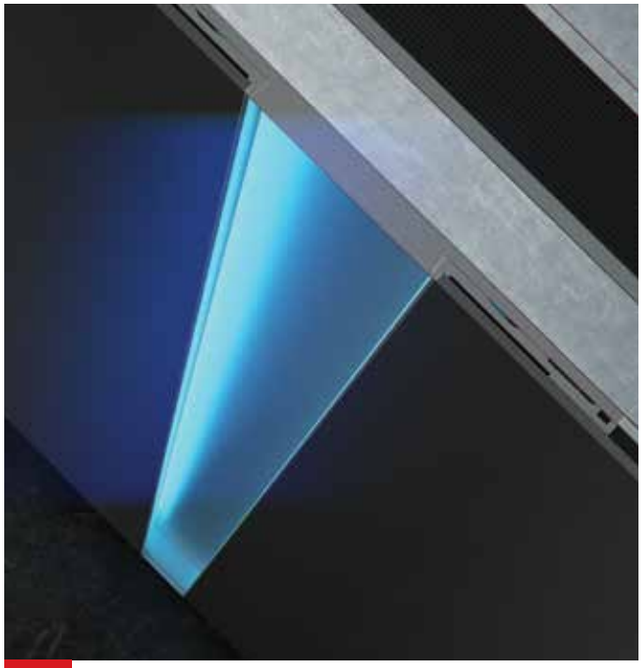

Ταυτότητα

Το σύστημα αξονικής πόρτας εισόδου D110 απαντάει με εξαιρετικό τρόπο στις ανάγκες του σύγχρονου αρχιτεκτονικού σχεδιασμού εξασφαλίζοντας απόλυτα την αίσθηση του λιτού, απλού και κομψού αισθητικά αποτελέσματος.
Το μυώδες παρουσιαστικό επιβεβαιώνει με τον καλύτερο τρόπο το δυναμικό προσανατολισμό της σειράς ενώ η προσοχή στην λεπτομέρεια αντανακλάται, πέραν της αισθητικής, στην πρακτικότητα και ευχρηστία του συστήματος.
Σημείο αναφοράς αποτελεί ο καινοτόμος σχεδιασμός του, που επιφέρει υψηλές επιδόσεις ως προς την ασφάλεια και τη μόνωση προσδίδοντάς στο σύστημα μια αίσθηση μεγαλοπρέπειας.
Χάρη στα μοναδικά χαρακτηριστικά του, το σύστημα D110 προσφέρει εξαιρετικές δυνατότητες εφαρμογής, καλύπτοντας ανοίγματα μεγάλου μεγέθους ενώ η περιστροφή γύρω από άξονα χαρίζει μια ξεχωριστή εμπειρία στον τελικό χρήστη.

Χαρακτηριστικά & πλεονεκτήματα

- Αντι-διμεταλλικό πολυαμίδιο 32 mm, που αποτρέπει παραμορφώσεις – στρεβλώσεις από ακραίες αυξομειώσεις θερμοκρασιών.
- Κρυφός μηχανισμός pivot με δυνατότητα ρύθμισης της πόρτας δεξιά – αριστερά.
- Επιδαπέδιος ισχυρός μηχανισμός περιστροφής.
- Κρυφός μηχανισμός φρένου που εξασφαλίζει το αργό και ασφαλή κλείσιμο της πόρτας, μειώνοντας το επίπεδου θορύβου και ελαχιστοποιώντας τον κίνδυνο τραυματισμού.
- Ανοξείδωτη κλειδαριά 3, 5 και 17 σημείων με αφαλό ασφαλείας.
- Χαμηλό κατωκάσι, ύψους 20 mm, που εξασφαλίζει άνετη πρόσβαση.
- Ειδικού σχεδιασμού ενσωματωμένη κάθετη χωνευτή εξωτερική χειρολαβή. Η εξωτερική λαβή μπορεί προαιρετικά να φωτιστεί με τεχνολογία LED.
- Φύλλο και κάσα δημιουργούν μια ενιαία επίπεδη επιφάνεια.

Τυπολογίες

Ανοιγόμενη: 1Φυλλη

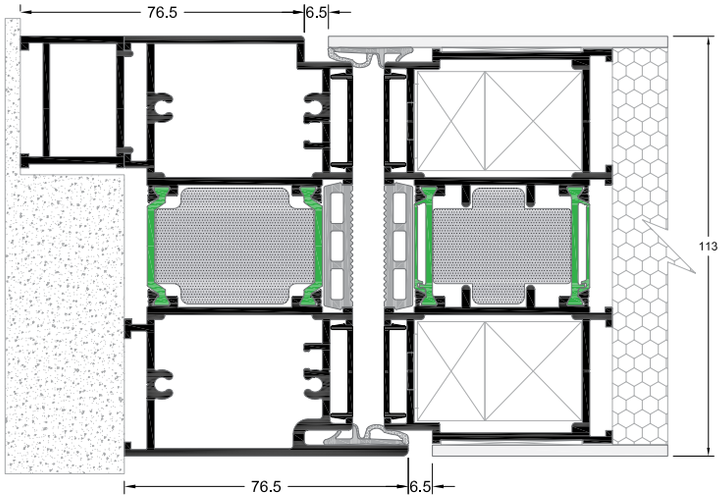

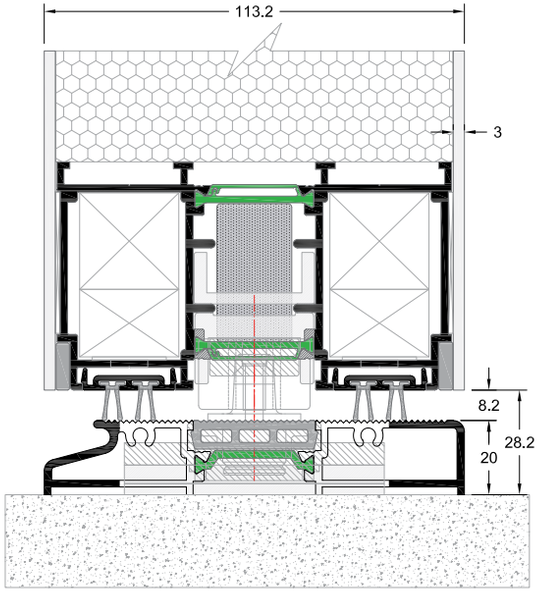

ΕΙΔΟΣ ΘΕΡΜΟΜΟΝΩΣΗΣ	
ΑΝΤΙ-ΔΙΜΕΤΑΛΙΚΑ ΠΟΛΥΑΜΙΔΙΑ mm	32
ΑΦΡΩΔΕΣ ΜΟΝΩΤΙΚΟ ΥΛΙΚΟ	•

ΔΙΑΣΤΑΣΕΙΣ ΣΥΣΤΗΜΑΤΟΣ	
ΒΑΘΟΣ ΚΑΣΑΣ mm	113
ΠΑΧΟΣ ΠΟΡΤΑΣ mm	113
ΠΑΧΟΣ ΦΥΛΛΟΥ ΕΠΕΝΔΥΣΗΣ mm	3
ΠΑΧΟΣ ΜΟΝΩΣΗΣ mm	107
ΑΞΟΝΑΣ ΠΕΡΙΣΤΡΟΦΗΣ ΑΠΟ ΑΚΡΗ ΦΥΛΛΟΥ mm	250

ΔΙΑΣΤΑΣΕΙΣ ΚΑΤΑΣΚΕΥΗΣ	
ΠΛΑΤΟΣ ΦΥΛΛΟΥ mm	1000-2000
ΥΨΟΣ ΦΥΛΛΟΥ mm	2100-3000
ΜΕΓΙΣΤΗ ΔΙΑΣΤΑΣΗ ΦΥΛΛΟΥ mm (Π x Υ)	1700x3000
ΜΕΓΙΣΤΟ ΒΑΡΟΣ ΦΥΛΛΟΥ Kg	250

ΠΙΣΤΟΠΟΙΗΤΙΚΑ/ΕΠΙΔΟΣΕΙΣ	
ΑΕΡΟΔΙΑΠΕΡΑΤΟΤΗΤΑ EN 12207	N/A
ΥΔΑΤΟΣΤΕΓΑΝΟΤΗΤΑ EN 12208	N/A
ΑΝΤΟΧΗ ΣΕ ΑΝΕΜΟΠΙΕΣΗ EN 12210	N/A
ΑΝΤΙΔΙΑΡΡΗΚΤΙΚΗ ΠΡΟΣΤΑΣΙΑ EN 1627	N/A
ΗΧΟΜΕΙΩΣΗ R_w EN 717	N/A
ΘΕΡΜΟΠΕΡΑΤΟΤΗΤΑ U_f ISO 10077-2	2.2-2.8 W/m²K

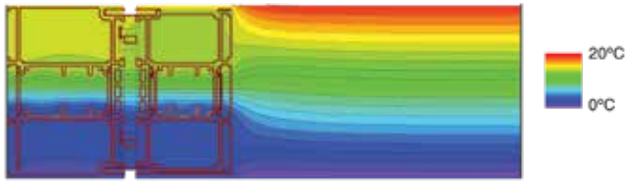

Συντελεστής θερμομόνωσης

U_d=0.69 W/m²K

Ο συντελεστής θερμομόνωσης έχει υπολογιστεί για κατασκευή:
2000x3000 με U_p=0.27 W/m²K
Τύπος πάνελ: 3/107/3

D90

Θερμομονωτικό Σύστημα Πορτών Εισόδου

Αισθητική υψηλού επιπέδου και εξαιρετικές επιδόσεις.

Ταυτότητα

Το νέο σύστημα D90 της Aluminco, προσφέρει τις καλύτερες τιμές θερμομόνωσης όταν πρόκειται για πόρτες εισόδου μαζί με τα υψηλότερα επίπεδα λειτουργικότητας και ταυτόχρονα εξαιρετικό αρχιτεκτονικό σχεδιασμό. Το σύστημα ενσωματώνει τα πιο συμπαγή προφίλ εξαιρετικού επίπεδου σχεδιασμού, προσφέροντας συνεπίπεδες κατασκευές με πολλαπλές επιλογές πλήρωσης, συμπεριλαμβανομένων της χρήσης πάνελ αλουμινίου ή υάλωσης, προκειμένου να εκπληρωθούν οι πιο απαιτητικές προδιαγραφές. Τα κορυφαία χαρακτηριστικά και οι ενισχυμένες λειτουργίες ασφαλείας αποτελούν ένα επιπρόσθετο εντυπωσιακό στοιχείο του συστήματος D90 το οποίο ανταποκρίνεται πλήρως στις τρέχουσες τάσεις και τις αυξανόμενες απαιτήσεις. Οι μοναδικές ιδιότητες του συστήματος καθιστούν δυνατή τη βέλτιστη σφράγιση από τον αέρα, την βροχή και τη μείωση της διείσδυσης αέρα. Το σύστημα D90 της Aluminco είναι πλήρως συμβατό με την ανοιγόμενη σειρά W4900 της Aluminco, προσφέροντας την καλύτερη λύση για οικίες και εμπορικά κτίρια, ιδανικό όχι μόνο για νέες κατασκευές αλλά και για ανακαινίσεις.

Χαρακτηριστικά & πλεονεκτήματα

- Εξαιρετικός συντελεστής θερμομονώσης U_d=0.79 W/m²K
- Διπλά πολυαμίδια, 18 mm, για αυξημένη απόδοση και ελαχιστοποίηση της διμεταλλικής επίδρασης.
- Η προαιρετική ζώνη μόνωσης με αφρώδες υλικό εξασφαλίζει το ανώτερο δυνατό επίπεδο θερμομόνωσης.
- Υψηλό επίπεδο υδατοστεγανότητας χάρη στη χρήση ελαστικών αφρού EPDM που εξασφαλίζουν 3 επίπεδα στεγανότητας.
- Ενισχυμένη ασφάλεια που επιτυγχάνεται με κλειδαριές ασφαλείας 3 σημείων και μεντεσέδες πόρτας που μπορούν να είναι είτε κρυφοί είτε εξωτερικοί.
- Το συνεχές χαμηλό κατώφλι ύψους 13 mm αυξάνει τη σταθερότητα, ενισχύει την στεγάνωση και ελαχιστοποιεί την απώλεια ενέργειας.
- Η χρήση πάνελ αλουμινίου ή υάλωσης παρέχει πολλαπλές επιλογές σχεδίασης.

Τυπολογίες

Πόρτες: 1Φυλλη - 2Φυλλη με σταθερό ή φεγγίτη W4900

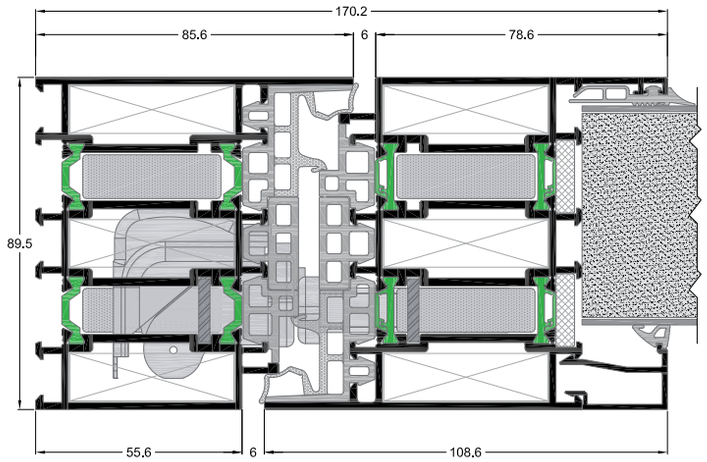

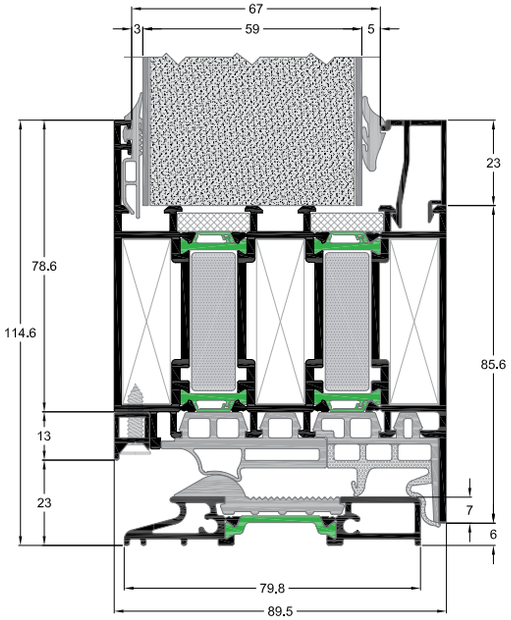

ΕΙΔΟΣ ΘΕΡΜΟΜΟΝΩΣΗΣ	
ΔΙΠΛΑ ΠΟΛΥΑΜΙΔΙΑ mm	18
ΑΦΡΩΔΕΣ ΜΟΝΩΤΙΚΟ ΥΛΙΚΟ	•

ΔΙΑΣΤΑΣΕΙΣ ΣΥΣΤΗΜΑΤΟΣ	
ΕΛΑΧΙΣΤΟ ΒΑΘΟΣ ΚΑΣΑΣ mm	89.5
ΕΛΑΧΙΣΤΟ ΥΨΟΣ ΟΨΗΣ mm	170.2
ΠΑΧΟΣ ΥΑΛΩΣΗΣ mm	60

ΔΙΑΣΤΑΣΕΙΣ ΚΑΤΑΣΚΕΥΗΣ	
ΠΛΑΤΟΣ ΦΥΛΛΟΥ mm	1400
ΥΨΟΣ ΦΥΛΛΟΥ mm	3000
ΜΕΓΙΣΤΟ ΒΑΡΟΣ ΦΥΛΛΟΥ Kg	200

ΠΙΣΤΟΠΟΙΗΤΙΚΑ/ΕΠΙΔΟΣΕΙΣ	
ΘΕΡΜΟΠΕΡΑΤΟΤΗΤΑ U_f EN ISO 10077-2	1.6-1.8 W/m²K
ΘΕΡΜΟΠΕΡΑΤΟΤΗΤΑ U_f EN ISO 10077-2	U_f,Edge=1.5-2.2 W/m²K

Συντελεστής θερμομόνωσης

U_d=0.79 W/m²K

Ο συντελεστής θερμομόνωσης έχει υπολογιστεί για κατασκευή:
1300x2500 με U_p=0.33 W/m²K
Τύπος πάνελ: 2/85.5/2

D75

Θερμομονωτικό Σύστημα Πορτών Εισόδου

Μοντέρνα εμφάνιση και υψηλή ενεργειακή απόδοση.

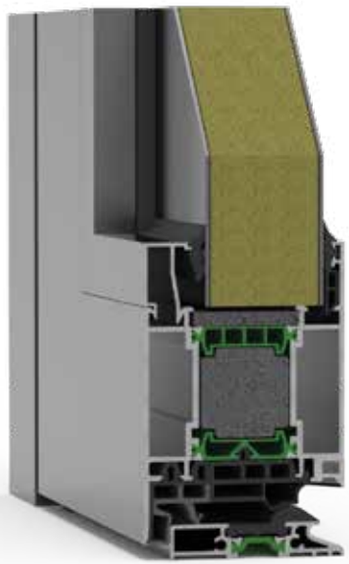

Ταυτότητα

Το σύστημα D75 της ALUMINCO είναι ένα θερμομονωτικό σύστημα πόρτας εισόδου που συνδυάζει τα πλεονεκτήματα της ενεργειακής απόδοσης, της δομικής σταθερότητας και της λειτουργικότητας.

Οι βελτιωμένες λειτουργίες και ιδιότητες εξασφαλίζουν τη βέλτιστη απόδοση όσον αφορά στην ασφάλεια και την ευκολία χρήσης. Σε επίπεδα σχεδιασμού, το σύστημα D75 προσφέρει ένα εκλεπτυσμένο αρχιτεκτονικό σχεδιασμό εντυπωσιακών επίπεδων γραμμών.

Η επιφάνεια της επένδυσης της πόρτας μπορεί να συνδυαστεί είτε με τη χρήση πάνελ αλουμινίου είτε με υάλωση. Το σύστημα παρέχει τη δυνατότητα δημιουργίας πολλαπλών κατασκευών τόσο για εμπορικά κτήρια όσο και για οικείες.

Η λύση D75 συνδυάζει ότι οι αρχιτέκτονες και κατασκευαστές οραματίζονται: ο υψηλότερος βαθμός ενεργειακής απόδοσης, άνεσης και αισθητικής, οπτικού αποτελέσματος με τον καλύτερο δυνατό τρόπο - από την σύλληψη της ιδέας μέχρι την υλοποίησή της.

Χαρακτηριστικά & πλεονεκτήματα

- Εξαιρετικός συντελεστής θερμομονώσης U_d=0.79 W/m²K
- Πολυαμίδια 39 mm, για αυξημένη απόδοση και ελαχιστοποίηση του διμεταλλικού φαινομένου.
- Η προαιρετική ζώνη μόνωσης με αφρώδες υλικό εξασφαλίζει το ανώτερο δυνατό επίπεδο θερμομόνωσης.
- Υψηλό επίπεδο υδατοστεγανότητας χάρη στη χρήση ελαστικών αφρού EPDM που εξασφαλίζουν 3 επίπεδα στεγανότητας.
- Ενισχυμένη ασφάλεια που επιτυγχάνεται με κλειδαριές ασφαλείας 3 σημείων και μεντεσέδες πόρτας που μπορούν να είναι είτε κρυφοί είτε εξωτερικοί.
- Το συνεχές χαμηλό κατώφλι ύψους 13 mm αυξάνει τη σταθερότητα, ενισχύει την στεγάνωση και ελαχιστοποιεί την απώλεια ενέργειας.
- Η χρήση πάνελ αλουμινίου ή υάλωσης παρέχει πολλαπλές επιλογές σχεδίασης.

Τυπολογίες

Πόρτες: 1Φυλλη - 2Φυλλη με σταθερό
Συνδυασμός: 1Φυλλη - 2Φυλλη με W4750

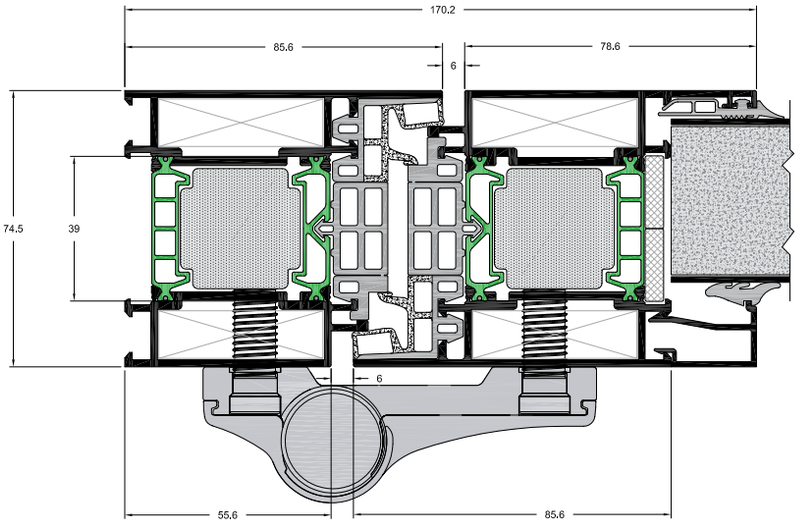

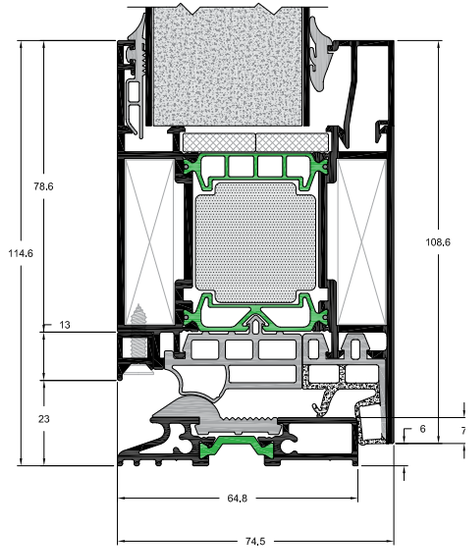

ΕΙΔΟΣ ΘΕΡΜΟΜΟΝΩΣΗΣ	
ΠΟΛΥΑΜΙΔΙΑ mm	39
ΑΦΡΩΔΕΣ ΜΟΝΩΤΙΚΟ ΥΛΙΚΟ	•

ΔΙΑΣΤΑΣΕΙΣ ΣΥΣΤΗΜΑΤΟΣ	
ΕΛΑΧΙΣΤΟ ΒΑΘΟΣ ΚΑΣΑΣ mm	74.5
ΕΛΑΧΙΣΤΟ ΥΨΟΣ ΟΨΗΣ mm	170.2
ΠΑΧΟΣ ΥΑΛΩΣΗΣ mm	44-52

ΔΙΑΣΤΑΣΕΙΣ ΚΑΤΑΣΚΕΥΗΣ	
ΠΛΑΤΟΣ ΦΥΛΛΟΥ mm	1400
ΥΨΟΣ ΦΥΛΛΟΥ mm	3000
ΜΕΓΙΣΤΟ ΒΑΡΟΣ ΦΥΛΛΟΥ Kg	200

ΠΙΣΤΟΠΟΙΗΤΙΚΑ/ΕΠΙΔΟΣΕΙΣ	
ΑΕΡΟΔΙΑΠΕΡΑΤΟΤΗΤΑ EN 12207	Class 3
ΥΔΑΤΟΣΤΕΓΑΝΟΤΗΤΑ EN 12208	Class 5A
ΑΝΤΟΧΗ ΣΕ ΑΝΕΜΟΠΙΕΣΗ EN 12210	Class C1/B1
ΗΧΟΜΕΙΩΣΗ R_w (C;Ctr) EN 717	44 (-1;-4) dB
ΘΕΡΜΟΠΕΡΑΤΟΤΗΤΑ U_f EN 10077-2	1.5-1.7 W/m²K
ΘΕΡΜΟΠΕΡΑΤΟΤΗΤΑ $U_{f,Edge}$ EN 10077-2	1.5-2.3 W/m²K

Συντελεστής θερμομόνωσης

U_d=0.79 W/m²K

Ο συντελεστής θερμομόνωσης έχει υπολογιστεί για κατασκευή:
1300x2500 με U_p=0.40 W/m²K
Τύπος πάνελ: 2/70.5/2

	ΔΙΑΣΤΑΣΕΙΣ				ΔΙΑΣΤΑΣΕΙΣ ΚΑΤΑΣΚΕΥΗΣ			
ΣΥΣΤΗΜΑ	ΠΟΛΥΑΜΙΔΙΑ mm	ΜΕΓΙΣΤΟ ΠΑΧΟΣ ΥΑΛΩΣΗΣ mm	ΕΛΑΧΙΣΤΟ ΒΑΘΟΣ ΚΑΣΑΣ mm	ΕΛΑΧΙΣΤΟ ΥΨΟΣ ΟΨΗΣ mm	ΜΕΓΙΣΤΟ ΒΑΡΟΣ ΦΥΛΛΟΥ Kg	ΠΛΑΤΟΣ ΦΥΛΛΟΥ mm	ΥΨΟΣ ΦΥΛΛΟΥ mm	ΜΕΓΙΣΤΗ ΔΙΑΣΤΑΣΗ ΦΥΛΛΟΥ (Π x Υ) mm
W410 Camera Europea		4-20	39	88	100	365-1100	360-2200	1100 x 2000 900 x 2200
W540 Camera Europea		4-32	48	95.6	130	365-1600	360-2400	1600 x 2100 1300 x 2400
W540 Camera ALU 16		4-32	55.8	102.9	130	360-1490	450-2360	1400 x 2100 1300 x 2360
W450 Camera Europea	24	15-51	59.5	102	130	365-1600	360-2400	1600 x 2100 1300 x 2400
W450 Camera ALU 16	24	15-51	59.5	102	130	360-1490	450-2360	1490 x 2100 1300 x 2360
W450HS Camera Europea	30	27	76.6	72	130	365-1600	360-2400	1600 x 2100 1300 x 2400
W450HS Camera ALU 16	30	27	76.6	72	130	360-1490	450-2360	1490 x 2100 1300 x 2360
W4750 CE	39	21-66	74.5	102	130	365-1640	360-2400	1600 x 2100 1300 x 2400
W4750 ALU 16	39	21-66	74.5	102	130	360-1490	450-2360	1490 x 2100 1300 x 2360
W4900 CE	54	48-80	89.5	102	130	365-1640	360-2400	1600 x 2100 1300 x 2400
W4900 ALU 16	54	48-80	89.5	102	130	360-1490	450-2360	1490 x 2100 1300 x 2360
D110	32		113		250	1000-2000	2100-3000	1700 x 3000
D90	18	60	89.5	170.2	200	1400	3000	-
D75	39	52	74.5	170.2	200	1400	3000	-

ΑΝΟΙΓΟΜΕΝΑ ΣΥΣΤΗΜΑΤΑ

ΣΥΣΤΗΜΑ	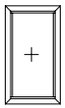	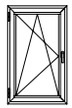		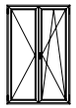	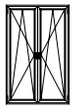	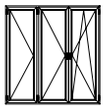	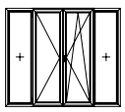
W410 Camera Europea	■	■	■	■		■	■
W540 Camera Europea	■	■	■	■		■	■
W540 Camera ALU 16	■	■	■	■	■	■	■
W450 Camera Europea	■	■	■	■		■	■
W450 Camera ALU 16	■	■	■	■	■	■	■
W4750 Camera Europea	■	■	■	■	■	■	■
W4750 Camera ALU 16	■	■	■	■	■	■	■
W4900 Camera Europea	■	■	■	■	■	■	■
W4900 Camera ALU 16	■	■	■	■	■	■	■
D110			■				
D90			■				
D75			■				

ΕΠΙΔΟΣΕΙΣ						
ΘΕΡΜΟΠΕΡΑΤΟΤΗΤΑ U_f EN 10077-2	ΑΕΡΟΔΙΑΠΕΡΑΤΟΤΗΤΑ EN 12207	ΥΔΑΤΟΣΤΕΓΑΝΟΤΗΤΑ EN 12208	ΑΝΕΜΟΠΙΕΣΗ EN 12210	ΑΝΤΙΔΙΑΡΗΞΗ EN 1627	ΗΧΟΜΕΙΩΣΗ R_w EN 717	**ΣΥΣΤΗΜΑ**
	Class 4	Class 3A	Class C3			W410 Camera Europea
	Class 3	E750	Class C5	RC2/RC2N		W540 Camera Europea
	Class 4	Class 8A	Class C4			W540 Camera ALU 16
2.2-2.6 W/m²K	Class 4	Class 6A	Class C3/B3		43 dB	W450 Camera Europea
2.2-2.6 W/m²K	Class 4	Class 8A	Class C5/B5		43 dB	W450 Camera ALU 16
1.6-2.8 W/m²K						W450HS Camera Europea
1.6-2.8 W/m²K	Class 4	Class 7A	Class B4			W450HS Camera ALU 16
1.2-2.3 W/m²K		Class 8A	Class C3/B3			W4750 Camera Europea
1.2-2.3 W/m²K		Class 8A	Class C3/B3			W4750 Camera ALU 16
0.76 W/m²K						W4900Camera Europea
0.76 W/m²K						W4900 Camera ALU 16
2.2-2.8 W/m²K						D110
1.6-1.8 W/m²K						D90
1.5-1.7 W/m²K	Class 3	Class 5A	Class C1/B1		44 (-1;-4) dB	D75

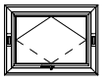	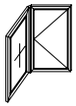	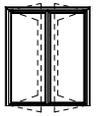	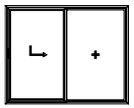	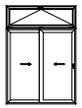	**ΣΥΣΤΗΜΑ**
	■			■	W410 Camera Europea
	■		■	■	W540 Camera Europea
	■			■	W540 Camera ALU 16
■	■	■*	■	■	W450 Camera Europea
■	■	■*		■	W450 Camera ALU 16
					W4750 Camera Europea
					W4750 Camera ALU 16
					W4900 Camera Europea
					W4900 Camera ALU 16
					D110
					D90
					D75

*** Μόνο με ειδικά προφίλ και εξαρτήματα**

FD460

Πτυσσόμενο Σύστημα

Πληθώρα τυπολογιών ασυναγώνιστης λειτουργικότητας.

Ταυτότητα

Το FD 460 είναι το μη θερμομονωτικό σύστημα για πτυσσόμενες πόρτες που παρέχει άριστη στεγάνωση και συνδέει αρμονικά το εσωτερικό με το εξωτερικό περιβάλλον.

Χαρακτηριστικά & πλεονεκτήματα

- Κρεμαστή κύλιση στο πάνω μέρος του οδηγού με χρήση ειδικού ράουλου-μεντεσέ ο οποίος σηκώνει 200 Kg (100 Kg ανά φύλλο).
- Η στεγάνωση επιτυγχάνεται με την χρήση ελαστικών EPDM και βουρτσάκια υψηλής πυκνότητας.
- Επίπεδος οδηγός στο κάτω μέρος εξασφαλίζει άνετη πρόσβαση.
- Δυνατότητα κατασκευής πόρτας με κλειδαριά, ανοιγόμενης προς τα μέσα.

Τυπολογίες

Πτυσσόμενα: 3Φυλλα, 5Φυλλα, 7Φυλλα

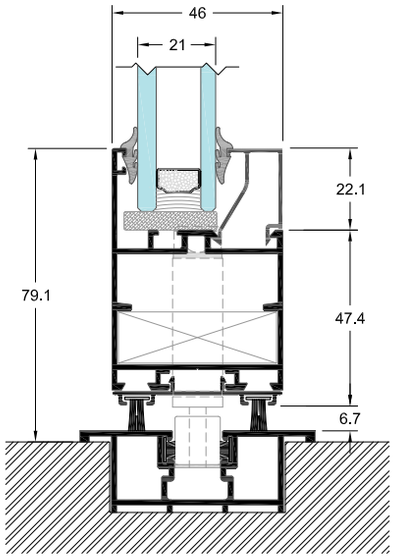

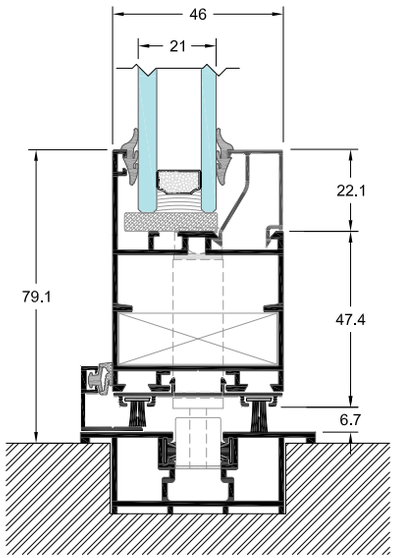

ΔΙΑΣΤΑΣΕΙΣ ΣΥΣΤΗΜΑΤΟΣ	
ΕΛΑΧΙΣΤΟ ΒΑΘΟΣ ΟΔΗΓΟΥ mm	54.5
ΕΛΑΧΙΣΤΟ ΥΨΟΣ ΟΔΗΓΟΥ mm	45.4
ΕΛΑΧΙΣΤΟ ΥΨΟΣ ΟΨΗΣ mm	79.1
ΠΑΧΟΣ ΥΑΛΩΣΗΣ mm	4-31

ΔΙΑΣΤΑΣΕΙΣ ΚΑΤΑΣΚΕΥΗΣ	
ΠΛΑΤΟΣ ΦΥΛΛΟΥ mm	350-800
ΥΨΟΣ ΦΥΛΛΟΥ mm	600-2300
ΜΕΓΙΣΤΗ ΔΙΑΣΤΑΣΗ ΦΥΛΛΟΥ mm (Π x Υ)	700x2300
ΜΕΓΙΣΤΟ ΒΑΡΟΣ ΦΥΛΛΟΥ Kg	100

ΙΣΙΟ

FD4600

Πτυσσόμενο Θερμομονωτικό Σύστημα

Υψηλή άνεση
και μέγιστη διαφάνεια.

Ταυτότητα

Το FD4600 είναι ένα ολοκληρωμένο θερμομονωτικό σύστημα για πτυσσόμενες κατασκευές (φυσούνες) με εντυπωσιακά και εκτός συναγωνισμού χαρακτηριστικά, τόσο σε επίπεδο τεχνικών επιδόσεων όσο και σε λειτουργικότητα, προσφέροντας πολυάριθμες τυπολογίες για εντυπωσιακές κατασκευές.
Ο γραμμικός, λιτός σχεδιασμός του και η στιβαρότητα της κατασκευής τονίζουν την υψηλή αισθητική και ασφάλεια του συστήματος ενώ τα εξαρτήματα είναι ειδικά σχεδιασμένα για πτυσσόμενα συστήματα παρέχοντας ξεχωριστές λύσεις σε κάθε σύγχρονη κατοικία. Το πρωτοποριακό σύστημα FD4600 είναι ιδανικό για ανοίγματα μεγάλου μεγέθους ενώ προσφέρει επιπλέον το κορυφαίο πλεονέκτημα για γωνιακή κατασκευή χωρίς την ύπαρξη σταθερής κολώνας. Αυτό εξασφαλίζει τη μέγιστη διαφάνεια και άνεση κατά το άνοιγμα ενώ παράλληλα επιτρέπει τη χρήση ενός φύλλου ως θύρα εισόδου χωρίς να επηρεάζει την ικανότητα αναδίπλωσης του συστήματος.
Το σύστημα φέρει πολλαπλές επιλογές οδηγών στο δάπεδο που ανταποκρίνονται εξαιρετικά στις λειτουργικές ανάγκες και ταιριάζουν απόλυτα με όλες τις ανέσεις και αισθητικές απαιτήσεις. Ο ιδιαίτερα χαμηλός οδηγός των 24 mm (ράμπα) καθιστά εύκολη την πρόσβαση από και προς το εσωτερικό ενός κτιρίου από Α.Μ.Ε.Α. και επιτρέπει τη μέγιστη άνεση σε χώρους υψηλής επισκεψιμότητας.
Η κύλιση των φύλλων επιτυγχάνεται με την χρήση ειδικών ράουλων-μεντεσέδων που κυλούν σε επιδαπέδιο οδηγό και εξασφαλίζουν την αθόρυβη και ομαλή λειτουργία του συστήματος.

Χαρακτηριστικά & πλεονεκτήματα

- Κορυφαίο για την κατηγορία του επίπεδο θερμομόνωσης (U_f= από 2.1 W/m²K) χάρη των υαλοενισχυμένων πολυαμιδίων 30 mm.
- Υψηλή υδατοστεγανότητα, λειτουργικότητα, αξιοπιστία και άνεση ακόμα και για μεγάλα βάρη που προκύπτουν στα μεγάλα ανοίγματα.
- Κατάλληλο για την κάλυψη μεγάλων ανοιγμάτων, επιτρέπει την χρήση μέχρι και 14 φύλλων (7+7), με μέγιστο ύψος 3 m και πλάτος 1.20 m το καθένα.
- Επιδαπέδια κύλιση στο κάτω μέρος του οδηγού με χρήση ειδικού ράουλου-μεντεσέ ο οποίος σηκώνει 120 Kg ανά φύλλο.
- Δυνατότητα γωνιακής κατασκευής για απεριόριστη θέα.
- Δυνατότητα κατασκευής πόρτας με κλειδαριά, ανοιγόμενης προς τα μέσα ή έξω.
- Δυνατότητα κατασκευής ζυγού αριθμού φύλλων (2, 4 κ.α.).
- Πολλαπλές επιλογές οδηγών στο δάπεδο, ακόμη και για Α.Μ.Ε.Α.
- Ειδικός μεντεσές με ενσωματωμένη λαβή για ευκολία στο κλείδωμα.
- Χρήση ίδιων προφίλ για κατασκευές που ανοίγουν μέσα ή έξω.
- Ιδανική λύση για οικίες, γραφεία, εκθεσιακούς χώρους, εστιατόρια και χώρους ψυχαγωγίας.

Τυπολογίες

1Φυλλα, 2Φυλλα, 3Φυλλα... 7Φυλλα

Γωνιακή: 1Φυλλα, 2Φυλλα, 3Φυλλα... 7Φυλλα

Οδηγός Υψηλών Επιδόσεων

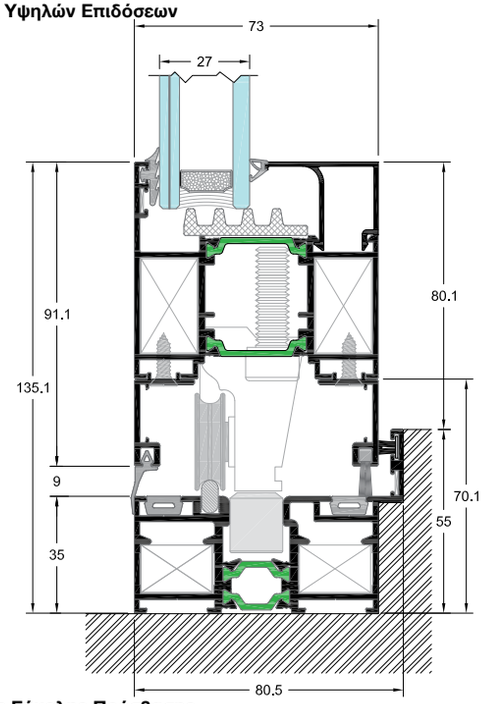

Οδηγός Εύκολης Πρόσβασης

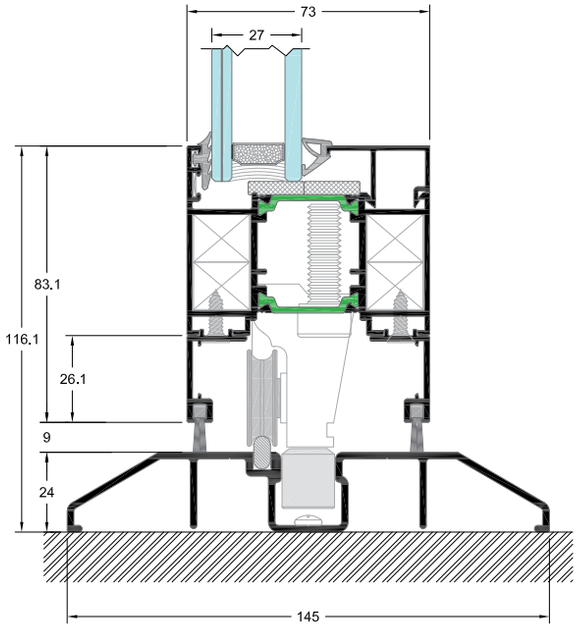

Χαμηλός Οδηγός

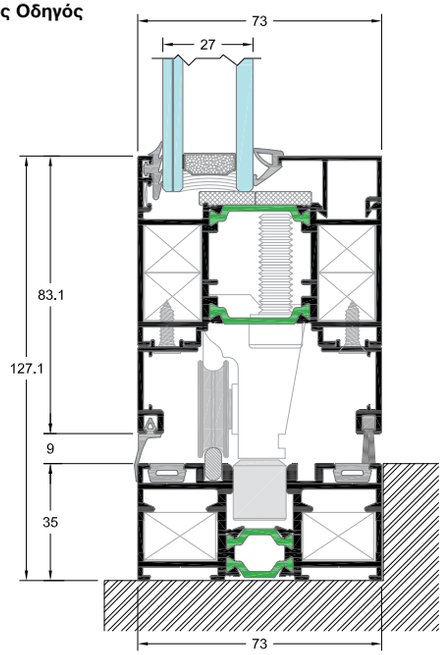

ΕΙΔΟΣ ΘΕΡΜΟΜΟΝΩΣΗΣ	
ΠΟΛΥΑΜΙΔΙΑ mm	20-30

ΔΙΑΣΤΑΣΕΙΣ ΣΥΣΤΗΜΑΤΟΣ	
ΕΛΑΧΙΣΤΟ ΒΑΘΟΣ ΟΔΗΓΟΥ mm	73
ΕΛΑΧΙΣΤΟ ΠΛΑΤΟΣ ΦΥΛΛΟ-ΦΥΛΛΟ mm	124
ΕΛΑΧΙΣΤΟ ΥΨΟΣ ΟΔΗΓΟΥ mm	24
ΕΛΑΧΙΣΤΟ ΥΨΟΣ ΟΨΗΣ mm	135.1
ΠΑΧΟΣ ΥΑΛΩΣΗΣ mm	27-57

ΔΙΑΣΤΑΣΕΙΣ ΚΑΤΑΣΚΕΥΗΣ	
ΠΛΑΤΟΣ ΦΥΛΛΟΥ mm	450-1200
ΥΨΟΣ ΦΥΛΛΟΥ mm	600-3000
ΜΕΓΙΣΤΗ ΔΙΑΣΤΑΣΗ ΦΥΛΛΟΥ mm (Π x Υ)	1200x3000
ΜΕΓΙΣΤΟ ΒΑΡΟΣ ΦΥΛΛΟΥ Kg	120

ΠΙΣΤΟΠΟΙΗΤΙΚΑ/ΕΠΙΔΟΣΕΙΣ	
ΑΕΡΟΔΙΑΠΕΡΑΤΟΤΗΤΑ EN 12207	Class 3
ΥΔΑΤΟΣΤΕΓΑΝΟΤΗΤΑ EN 12208	Class 2A
ΑΝΤΟΧΗ ΣΕ ΑΝΕΜΟΠΙΕΣΗ EN 12210	Class C3/B4
ΑΝΤΙΔΙΑΡΡΗΚΤΙΚΗ ΠΡΟΣΤΑΣΙΑ EN 1627	N/A
ΗΧΟΜΕΙΩΣΗ R_W EN 717	N/A
ΘΕΡΜΟΠΕΡΑΤΟΤΗΤΑ U_f ISO 10077-2	2.1-3.1 W/m²K

Συντελεστής θερμομόνωσης

U_W=1.83 W/m²K

Ο συντελεστής θερμομόνωσης έχει υπολογιστεί για κατασκευή:
3500x2500 με U_g=1.1 W/m²K
Τύπος τζαμιού: 3+3/16 (ARGON) / 6

SL205

Συρόμενο Σύστημα

Ομαλή και ασφαλή χρήση.

Ταυτότητα

Το σύστημα SL205 είναι ένα συρόμενο οικονομικό σύστημα που διακρίνεται για την αντοχή, την λειτουργικότητα, την συμβατότητα των εξαρτημάτων και την ευκολία κατασκευής. Σύστημα με ιδιαίτερη έμφαση στον σχεδιασμό, τόσο στην εξωτερική όσο και στην εσωτερική του αισθητική. Εξωτερικά το σύστημα SL205 διακρίνεται εύκολα από τις έντονες χαρακτηριστικές γραμμές ενώ στον εσωτερικό σχεδιασμό έχει δοθεί μεγάλη έμφαση στην εύκολη και γρήγορη απορροή των υδάτων. Η ανθεκτικότητα και στιβαρότητα του συστήματος επιτυγχάνεται με την εφαρμογή inox αποσπώμενου οδηγού, που επιτρέπει τη μεγαλύτερη αντοχή και καλύτερη κίνηση του φύλλου, ενώ επιδέχεται κλειδώματα πολλαπλών σημείων παρέχοντας μέγιστη ασφάλεια.
Το σύστημα SL205 περιλαμβάνει μεγάλη γκάμα κύριων και βοηθητικών προφίλ που παρέχουν τεχνική και αισθητική ευελιξία ακόμα και στις πιο απαιτητικές περιπτώσεις.
Πλεονέκτημα αποτελεί το γεγονός ότι το SL205, όπως κάθε ολοκληρωμένο σύστημα, συνεργάζεται με το ανοιγόμενο σύστημα W410 προσφέροντας πολυάριθμες επιλογές εξατομίκευσης.

Χαρακτηριστικά & πλεονεκτήματα

- Στιβαρές και ασφαλείς κατασκευές για μικρά και μεσαία ανοίγματα
- Ευρεία γκάμα προφίλ σε ίσια γραμμή για άριστο τελικό αποτέλεσμα.
- Πολλαπλές δυνατότητες εφαρμογών.
- Δυνατότητα πολλαπλών κλειδωμάτων.
- Δυνατότητα κατασκευής χωνευτών κουφωμάτων σε διάκενο τοιχοποιίας εως 60.8 mm με τζάμι και σίτα και έως 94.5 mm με τζάμι - σίτα - παντζούρι.
- Δυνατότητα χρήσης ράουλων-οδηγών δυο διαστάσεων (διαμέτρου ρόδας 22 mm & 27 mm).
- Οι θάλαμοι επιδέχονται γωνίες όλων των τύπων και παρέχουν την δυνατότητα για γρήγορο και λειτουργικό αποτέλεσμα.
- Η επιλογή των εξαρτημάτων έγινε με στόχο την υψηλή ποιότητα και τη διασφάλιση της απόλυτης εναρμόνισης και εφαρμογής τους με το σύστημα.
- Κατάλληλο για κατασκευή σχολικών κτιρίων (επάλληλο με φεγγίτη).

Τυπολογίες

Συρόμενα επάλληλα
2Φυλλα επάλληλα, 3Φυλλα επάλληλα, 4Φυλλα φιλητά επάλληλα, 6Φυλλα φιλητά επάλληλα, 2Φυλλα επάλληλα με σίτα

Συρόμενα χωνευτά
1Φυλλα-2Φυλλα τζάμι, 1Φυλλα-2Φυλλα τζάμι/σίτα, 1Φυλλα-2Φυλλα τζάμι/παντζούρι, 1Φυλλα-2Φυλλα τζάμι/σίτα/παντζούρι

Συνδυασμός
2Φυλλο επάλληλο SL205 με ανοιγόμενο W410

ΙΣΙΟ ΟΒΑΛ

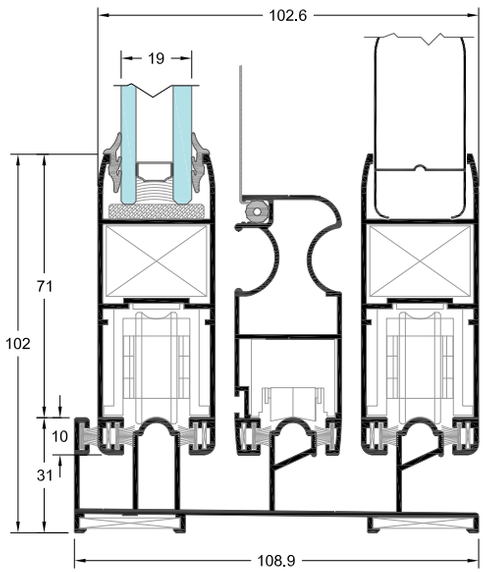

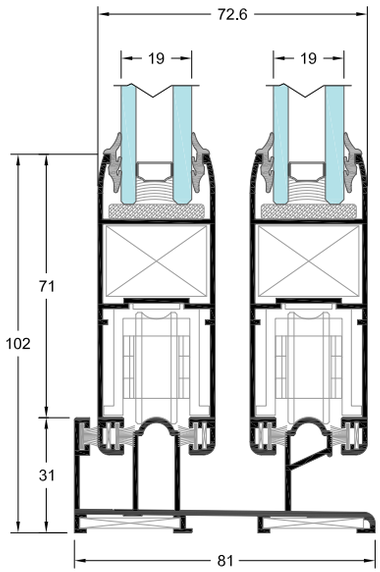

ΜΗΧΑΝΙΣΜΟΙ	
ΑΠΛΟ ΣΥΡΟΜΕΝΟ	•
ΑΝΑΣΥΡΟΜΕΝΟ	

ΔΙΑΣΤΑΣΕΙΣ ΣΥΣΤΗΜΑΤΟΣ	
ΕΛΑΧΙΣΤΟ ΒΑΘΟΣ ΟΔΗΓΟΥ ΕΠΑΛΛΗΛΟΥ mm	59.6
ΕΛΑΧΙΣΤΟ ΥΨΟΣ ΟΔΗΓΟΥ mm	31
ΕΛΑΧΙΣΤΟ ΥΨΟΣ ΟΨΗΣ mm	81
ΠΑΧΟΣ ΥΑΛΩΣΗΣ mm	18-21

ΔΙΑΣΤΑΣΕΙΣ ΚΑΤΑΣΚΕΥΗΣ	
ΠΛΑΤΟΣ ΦΥΛΛΟΥ mm	280-1800
ΥΨΟΣ ΦΥΛΛΟΥ mm	470-2400
ΜΕΓΙΣΤΗ ΔΙΑΣΤΑΣΗ ΦΥΛΛΟΥ mm (Π x Υ)	1800x2200 / 1600x2400
ΜΕΓΙΣΤΟ ΒΑΡΟΣ Kg	160

SL230

Συρόμενο Σύστημα

Απεριόριστες
δυνατότητες εφαρμογών.

Ταυτότητα

Το σύστημα SL230 είναι ένα συρόμενο σύστημα που συνδυάζει τη λειτουργικότητα με την ασφάλεια, την αισθητική με την ανθεκτικότητα ενώ η δυνατότητα χρήσης λιγότερων προφίλ με περισσότερους συνδυασμούς το καθιστούν άκρως προσιτό.
Είναι σχεδιασμένο για να καλύπτει κατασκευές πολλαπλών εφαρμογών ενώ προσφέρει ευκολία στην κατασκευή, την τοποθέτηση αλλά και τη συντήρηση.
Η κατανομή του βάρους των συρόμενων φύλλων σε συμμετρικούς οδηγούς και η ομαλή και αθόρυβη κύλιση των συρόμενων τμημάτων πάνω σε ανοξείδωτο ένθετο οδηγό, εξασφαλίζουν την αποφυγή στρέψεων και τη μεγάλη διάρκεια ζωής του συστήματος.
Οι ίσιες, μοντέρνες γραμμές του είναι ιδανικές για κατασκευές σύγχρονων κατοικιών και επαγγελματικών χώρων που απαιτούν μεγάλα ανοίγματα για να προσφέρουν θέα και φυσικό φωτισμό.
Τα ιδιαίτερα χαρακτηριστικά του, κατατάσσουν το SL230 ως ένα ευέλικτο, οικονομικά προσιτό σύστημα με την καλύτερη σχέση ποιότητας/τιμής.

Χαρακτηριστικά & πλεονεκτήματα

- Στιβαρές και ασφαλείς κατασκευές σε συνδυασμό με άριστο αισθητικό αποτέλεσμα.
- Προφίλ σε ίσια ή πομπέ γραμμή.
- Πολλαπλές δυνατότητες εφαρμογών.
- Δυνατότητα πολλαπλών κλειδωμάτων.
- Ενισχυμένο προφίλ γάντζου για μεγαλύτερη αντοχή σε ανεμοπίεση.
- Ειδικά σχεδιασμένος οδηγός ύψους 35 mm με χρήση πρωτοποριακών γωνιών σύνδεσης για μέγιστη στιβαρότητα κατασκευής.
- Ομοιόμορφη κατανομή βάρους από τα φύλλα στον οδηγό.

Τυπολογίες

Συρόμενα επάλληλα
2Φυλλα επάλληλα, 3Φυλλα επάλληλα, 4Φυλλα φιλητά επάλληλα, 6Φυλλα φιλητά επάλληλα, 2Φυλλα επάλληλα με σίτα

Συρόμενα χωνευτά
1Φυλλα-2Φυλλα τζάμι, 1Φυλλα-2Φυλλα τζάμι/σίτα, 1Φυλλα-2Φυλλα τζάμι/σίτα/παντζούρι

Συνδυασμός
2Φυλλο επάλληλο με σίτα SL230 με ανοιγόμενο W540

ΙΣΙΟ ΟΒΑΛ

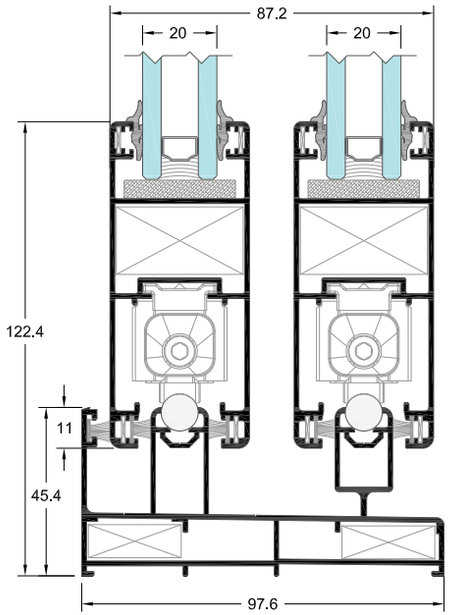

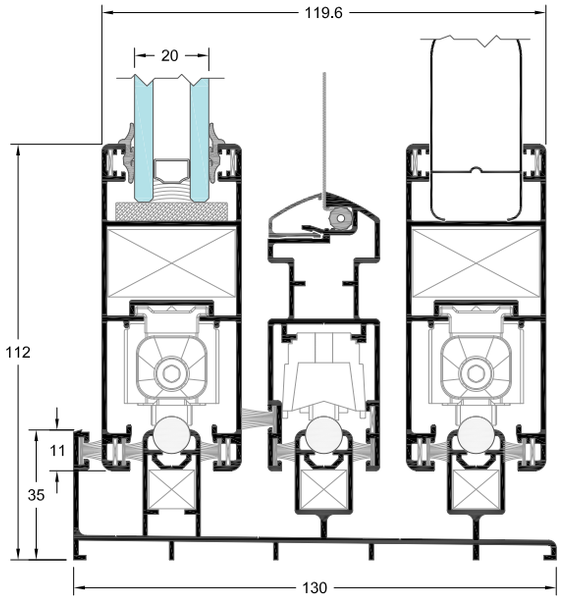

ΜΗΧΑΝΙΣΜΟΙ	
ΑΠΛΟ ΣΥΡΟΜΕΝΟ	•
ΑΝΑΣΥΡΟΜΕΝΟ	

ΔΙΑΣΤΑΣΕΙΣ ΣΥΣΤΗΜΑΤΟΣ	
ΕΛΑΧΙΣΤΟ ΒΑΘΟΣ ΟΔΗΓΟΥ ΕΠΑΛΛΗΛΟΥ mm	95
ΕΛΑΧΙΣΤΟ ΥΨΟΣ ΟΔΗΓΟΥ mm	35
ΕΛΑΧΙΣΤΟ ΥΨΟΣ ΟΨΗΣ mm	112
ΠΑΧΟΣ ΥΑΛΩΣΗΣ mm	18-21

ΔΙΑΣΤΑΣΕΙΣ ΚΑΤΑΣΚΕΥΗΣ	
ΠΛΑΤΟΣ ΦΥΛΛΟΥ mm	330-2000
ΥΨΟΣ ΦΥΛΛΟΥ mm	520-2700
ΜΕΓΙΣΤΗ ΔΙΑΣΤΑΣΗ ΦΥΛΛΟΥ mm (Π x Υ)	2000x2400 / 1600x2700
ΜΕΓΙΣΤΟ ΒΑΡΟΣ ΦΥΛΛΟΥ Kg	200

ΠΙΣΤΟΠΟΙΗΤΙΚΑ/ΕΠΙΔΟΣΕΙΣ	
ΑΕΡΟΔΙΑΠΕΡΑΤΟΤΗΤΑ EN 12207	Class 2
ΥΔΑΤΟΣΤΕΓΑΝΟΤΗΤΑ EN 12208	Class 1A/4B
ΑΝΤΟΧΗ ΣΕ ΑΝΕΜΟΠΙΕΣΗ EN 12210	Class C4
ΑΝΤΙΔΙΑΡΡΗΚΤΙΚΗ ΠΡΟΣΤΑΣΙΑ EN 1627	N/A
ΗΧΟΜΕΙΩΣΗ R_w EN 717	N/A

SL320

Συρόμενο - ανασυρόμενο, Σύστημα

Πανέξυπνο και κομψό.

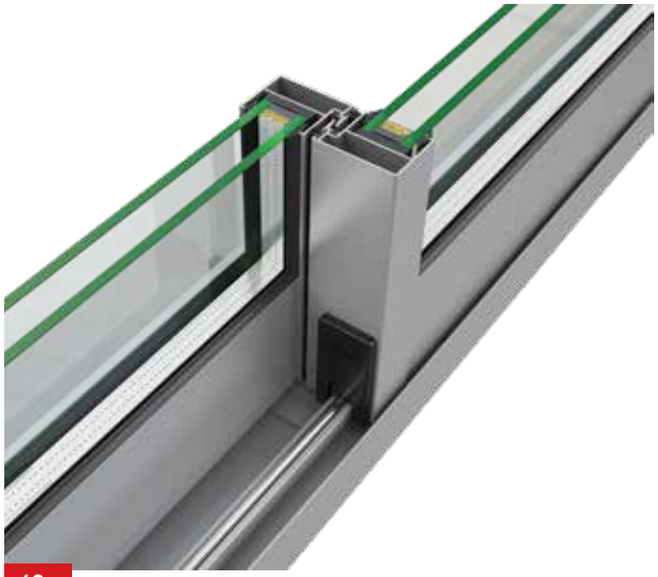

Ταυτότητα

Το SL320 είναι το νέο ανασυρόμενο-συρόμενο σύστημα της Aluminco που αναβαθμίζει τις θεμελιώδεις λειτουργίες ενός συρόμενου συστήματος ενώ φέρει μία σειρά από έξυπνα χαρακτηριστικά που παλαιότερα χαρακτήριζαν συστήματα υψηλότερης κατηγορίας.
Ο εξαιρετικός σχεδιασμός του πλαισίου, με ευθείες κομψές γραμμές, είναι απολύτως σύμφωνος με τις τρέχουσες αρχιτεκτονικές τάσεις που επιτάσσουν minimal γραμμές, εξασφαλίζει ένα ελαφρύ σύστημα ενώ φέρει πλήθος τυπολογιών που μπορεί να καλύψει ένα μεγάλο εύρος αναγκών, παρέχοντας την επιπλέον δυνατότητα μεγάλου μεγέθους κατασκευών.
Με μηχανισμούς απλού συρόμενου και ανασυρόμενου και την πληθώρα εναλλακτικών λύσεων, είναι το πλέον κατάλληλο σύστημα για περιοχές με θερμότερο κλίμα.

Χαρακτηριστικά & πλεονεκτήματα

- Υψηλό επίπεδο αισθητικής λειτουργικότητας.
- Οι μινιμαλιστικές ευθείες γραμμές σε συνδυασμό με τον χαμηλό οδηγό ύψους 30 mm προσφέρουν ιδιαίτερα κομψές κατασκευές και διευκολύνουν την πρόσβαση.
- Κεντρικό προφίλ πλάτους 30 mm στο σημείο της επαλληλίας μεγιστοποιεί το οπτικό πεδίο και προσφέρει εξαιρετική διείσδυση του φυσικού φωτισμού.
- Τυπολογία φιλητού με μόλις 70 mm εμφανές αλουμίνιο.
- Η ενσωματωμένη λαβή στο σημείο της επαλληλίας του στενού γάντζου προσφέρει αυξημένη αντίσταση σε συνθήκες ανεμοπίεσης.
- Δύο φύλλα διαθέσιμα για σύνδεση με κοπή 45° και 90°.
- Πληθώρα τυπολογιών με εναλλακτικούς μηχανισμούς για απλό συρόμενο και ανασυρόμενο.
- Εύκολη και αθόρυβη κύλιση των φύλλων.
- Λύσεις για την κάλυψη μικρών, μεσαίων και μεγάλων ανοιγμάτων.

Τυπολογίες

Συρόμενα επάλληλα

2Φυλλα επάλληλα, 3Φυλλα επάλληλα, 4Φυλλα

Φιλητά επάλληλα, 6Φυλλα Φιλητά επάλληλα, 2Φυλλα επάλληλα με σίτα.

Συρόμενα χωνευτά

1Φυλλα-2Φυλλα τζάμι, 1Φυλλα-2Φυλλα τζάμι/σίτα,

1Φυλλα-2Φυλλα τζάμι/παντζούρι, 1Φυλλα-2Φυλλα τζάμι/σίτα/παντζούρι

Συνδυασμοί

2Φυλλο επάλληλο SL320 με ανοιγόμενο W540, 2Φυλλο επάλληλο με σίτα SL320 με ανοιγόμενο W540, 3Φυλλο, επάλληλο με ανοιγόμενο W540.

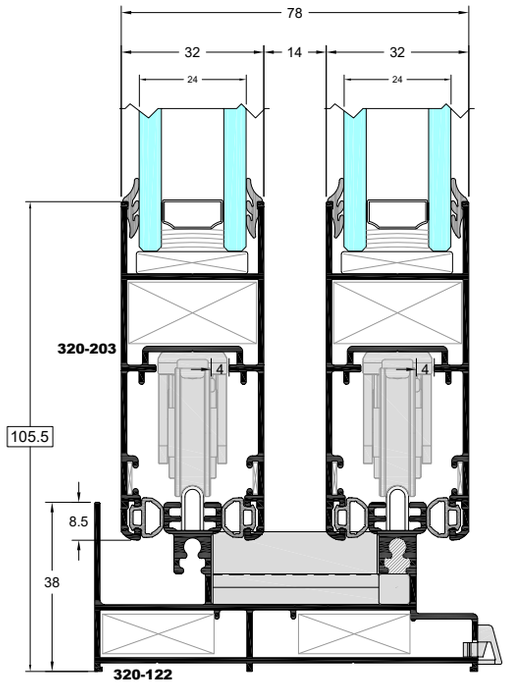

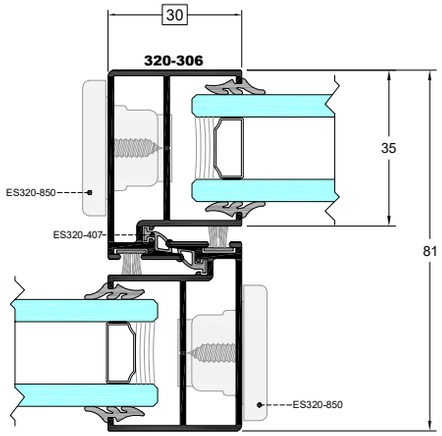

ΜΗΧΑΝΙΣΜΟΙ	
ΑΠΛΟ ΣΥΡΟΜΕΝΟ	•
ΑΝΑΣΥΡΟΜΕΝΟ	•

ΔΙΑΣΤΑΣΕΙΣ ΣΥΣΤΗΜΑΤΟΣ	
ΠΛΑΤΟΣ ΟΔΗΓΟΥ mm	86
ΥΨΟΣ ΟΔΗΓΟΥ mm	30
ΕΛΑΧΙΣΤΟ ΥΨΟΣ ΟΨΗΣ mm	97.5
ΠΑΧΟΣ ΥΑΛΩΣΗΣ mm	24
ΠΛΑΤΟΣ ΦΥΛΛΟΥ mm	32
ΥΨΟΣ ΦΥΛΛΟΥ mm	76
ΠΛΑΤΟΣ ΓΑΝΤΖΟΥ mm	30

ΔΙΑΣΤΑΣΕΙΣ ΚΑΤΑΣΚΕΥΗΣ	
ΠΛΑΤΟΣ ΦΥΛΛΟΥ mm	330-2000
ΥΨΟΣ ΦΥΛΛΟΥ mm	520-2800
ΜΕΓΙΣΤΗ ΔΙΑΣΤΑΣΗ ΦΥΛΛΟΥ mm (Π x Υ)	2000x2400 / 1700x2800
ΜΕΓΙΣΤΟ ΒΑΡΟΣ ΦΥΛΛΟΥ Kg	120 / 200*

*Μηχανισμός ανασυρομένου

SL200

Συρόμενο Θερμομονωτικό Σύστημα

Μέγιστη οικονομία χώρου.

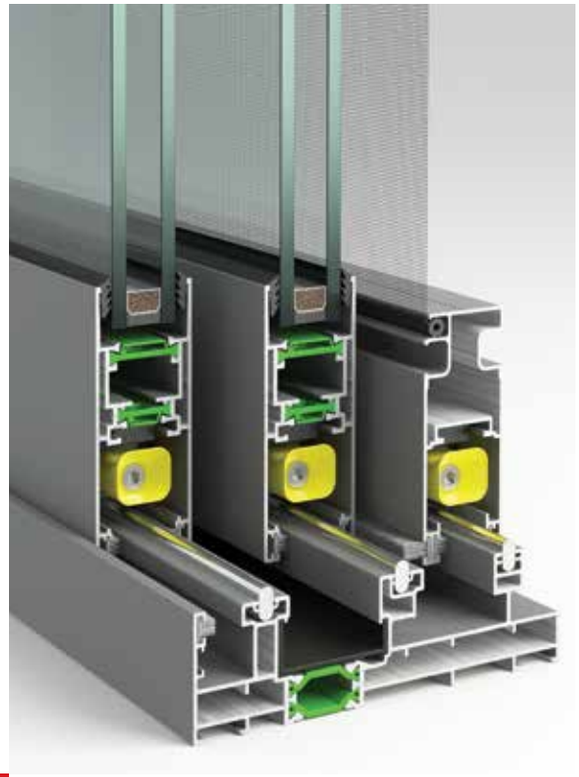

Ταυτότητα

Το σύστημα SL200 ανήκει στη γενιά των θερμομονωτικών συστημάτων και παρέχει μέγιστη εξοικονόμηση χώρου, υψηλό αισθητικό αποτέλεσμα, εξαιρετικές επιδόσεις και άριστη λειτουργικότητα.
Σχεδιάστηκε με βάση τις τάσεις της σύγχρονης αισθητικής για ίσιες λιτές γραμμές αλλά και για να ικανοποιεί λειτουργικές ανάγκες σε ένα πολύ μεγάλο εύρος απαιτήσεων, τόσο σε υφιστάμενα όσο και σε νέα κτίρια.
Η καινοτομία στον σχεδιασμό του συστήματος SL200 υπογραμμίζεται από το χαμηλό ύψος του κάτω οδηγού και από το ότι απαιτεί μόλις 100 mm διάκενο τοιχοποιίας για να δεχτεί οδηγό με τζάμι, σίτα και παντζούρι.
Είναι το πλέον ενδεδειγμένο σύστημα της αγοράς για την αντικατάσταση παλαιών συρόμενων χωνευτών κουφωμάτων, προσδίδει χαρακτηριστικά ανωτέρων επιδόσεων στην κατηγορία του, με συντελεστή θερμοπερατότητας U_f από 2.1 W/m² και δείκτη ηχομείωσης R_w τα 26 dB.

Χαρακτηριστικά & πλεονεκτήματα

- Ειδικά σχεδιασμένος τριπλός οδηγός πλάτους 98.5 mm και ύψους 32 mm ο οποίος περιλαμβάνει τζάμι-σίτα-παντζούρι και ανταποκρίνεται πλήρως στις απαιτήσεις αντικατάστασης κουφωμάτων χωρίς παρεμβάσεις στην τοιχοποιία.
- Αντι-διμεταλλικό πολυαμίδιο. Μία μοναδική καινοτομία ενταγμένη σε ένα μοναδικό συρόμενο σύστημα. Η χρήση του μειώνει την όποια παραμόρφωση μεταξύ του εσωτερικού και εξωτερικού προφίλ αλουμινίου λόγω πιθανής θερμοκρασιακής διαφοράς.
- Ενισχυμένοι οδηγοί επάλληλου με μηχανική γωνία σύνδεσης για στιβαρότητα στην κατασκευή.
- Ειδικά σχεδιασμένο μπινί για απόλυτη στεγάνωση και άριστη λειτουργία.
- Άριστη στεγάνωση και θερμομόνωση με τη χρήση βοηθητικών προφίλ στη συναρμογή του γάντζου.

Τυπολογίες

Συρόμενα επάλληλα
2Φυλλα επάλληλα, 3Φυλλα επάλληλα, 4Φυλλα φιλητά επάλληλα, 6Φυλλα φιλητά επάλληλα, 2Φυλλα επάλληλα με σίτα

Συρόμενα χωνευτά
1Φυλλα-2Φυλλα τζάμι, 1Φυλλα-2Φυλλα τζάμι/σίτα, 1Φυλλα-2Φυλλα τζάμι/παντζούρι, 1Φυλλα-2Φυλλα τζάμι/σίτα/παντζούρι

Συνδυασμοί
2Φυλλο επάλληλο SL200 με ανοιγόμενο W450
2Φυλλο επάλληλο με σίτα SL200 με ανοιγόμενο W450

ΙΣΙΟ

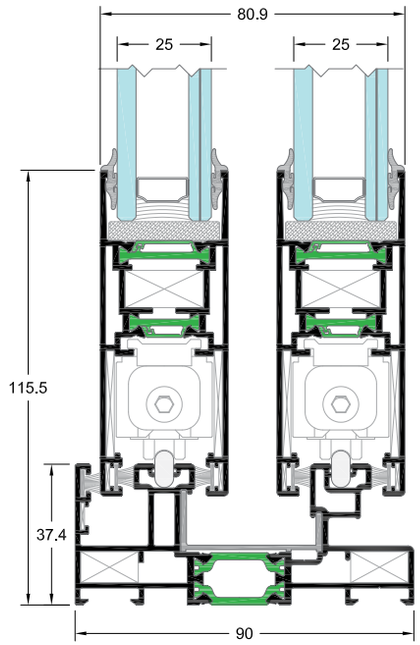

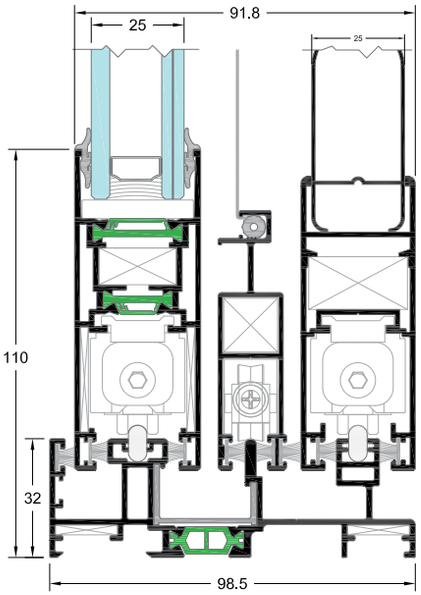

ΜΗΧΑΝΙΣΜΟΙ	
ΑΠΛΟ ΣΥΡΟΜΕΝΟ	•
ΑΝΑΣΥΡΟΜΕΝΟ	

ΕΙΔΟΣ ΘΕΡΜΟΜΟΝΩΣΗΣ	
ΠΟΛΥΑΜΙΔΙΑ mm	12-24

ΔΙΑΣΤΑΣΕΙΣ ΣΥΣΤΗΜΑΤΟΣ	
ΕΛΑΧΙΣΤΟ ΒΑΘΟΣ ΟΔΗΓΟΥ ΕΠΑΛΛΗΛΟΥ mm	90
ΕΛΑΧΙΣΤΟ ΥΨΟΣ ΟΔΗΓΟΥ mm	32
ΕΛΑΧΙΣΤΟ ΥΨΟΣ ΟΨΗΣ mm	110
ΠΑΧΟΣ ΥΑΛΩΣΗΣ mm	έως 25

ΔΙΑΣΤΑΣΕΙΣ ΚΑΤΑΣΚΕΥΗΣ	
ΠΛΑΤΟΣ ΦΥΛΛΟΥ mm	330-1800
ΥΨΟΣ ΦΥΛΛΟΥ mm	510-2400
ΜΕΓΙΣΤΗ ΔΙΑΣΤΑΣΗ ΦΥΛΛΟΥ mm (Π x Υ)	1800x2200 / 1600x2400
ΜΕΓΙΣΤΟ ΒΑΡΟΣ ΦΥΛΛΟΥ Kg	160

ΠΙΣΤΟΠΟΙΗΤΙΚΑ/ΕΠΙΔΟΣΕΙΣ	
ΑΕΡΟΔΙΑΠΕΡΑΤΟΤΗΤΑ EN 12207	Class 3
ΥΔΑΤΟΣΤΕΓΑΝΟΤΗΤΑ EN 12208	Class 3A
ΑΝΤΟΧΗ ΣΕ ΑΝΕΜΟΠΙΕΣΗ EN 12210	Class C3/B3
ΑΝΤΙΔΙΑΡΡΗΚΤΙΚΗ ΠΡΟΣΤΑΣΙΑ EN 1627	N/A
ΗΧΟΜΕΙΩΣΗ R_w (C;Ctr) EN 717	26 (0;-1) dB
ΘΕΡΜΟΠΕΡΑΤΟΤΗΤΑ U_f EN ISO 10077-2	2.1-5.1 W/m²K

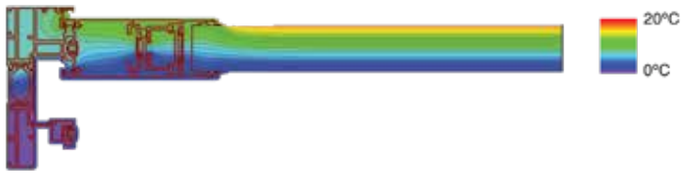

Συντελεστής θερμομόνωσης

U_w=2.49 W/m²K

Ο συντελεστής θερμομόνωσης έχει υπολογιστεί για κατασκευή:
1600x2200 με U_g=1.3 W/m²K
Τύπος τζαμιού: 5/14 (ARGON) / 3+3

SL2450

Ανασυρόμενο Θερμομονωτικό Σύστημα

Λεπτές όψεις διατομών.

Ταυτότητα

Το νέας γενιάς σύστημα SL2450 καταφέρνει να συνδυάσει αρμονικά όλα τα λειτουργικά οφέλη ενός minimal συρόμενου συστήματος με ανύψωση του φύλλου, ενώ παράλληλα υπερέχει σε επιδόσεις και μοντέρνα εμφάνιση. Οι βασικές σχεδιαστικές παράμετροι πάνω στις οποίες έχει δομηθεί η εξέλιξη του συστήματος είναι η αρχιτεκτονική αισθητική, η λειτουργικότητα σε συνδυασμό με την ανθεκτικότητα και οι επιδόσεις που προσφέρει στον τελικό χρήστη ενώ η ευελιξία στην κατασκευή αποτελεί σημαντικό πλεονέκτημα για τον σύγχρονο επαγγελματία. Με στόχο την βελτίωση των επιδόσεων, το SL2450 εξοπλίζεται με υαλοενισχυμένα πολυαμίδια 32 mm αλλά και ειδικού τύπου ελαστικά που προσφέρουν αυξημένα επίπεδα θερμομόνωσης και υδατοστεγανότητας. Υπερβαίνοντας τις συμβατικές εφαρμογές και ανάγκες για ανοίγματα μεσαίου μεγέθους, το SL2450 προσφέρει πολλά περισσότερα στον σύγχρονο επαγγελματία με αποτέλεσμα να συγκαταλέγεται ανάμεσα στα κορυφαία και αποδοτικότερα συστήματα της κατηγορίας του.

Χαρακτηριστικά & πλεονεκτήματα

- Υψηλή ενεργειακή απόδοση με τη χρήση πολυαμιδίων 32 mm.
- Οι minimal και ευθείες γραμμές σε συνδυασμό με τον χαμηλό οδηγό 35 mm προσφέρουν ιδιαίτερα κομψές κατασκευές.
- Κεντρικό προφίλ-γάντζος πλάτους 30 mm στο σημείο της επαλληλίας για τη μεγιστοποίηση του οπτικού πεδίου και του φυσικού φωτισμού.
- Ο προηγμένος μηχανισμός ανύψωσης HS-200 προσφέρει ασυναγώνιστη λειτουργικότητα με αποτέλεσμα την εύκολη και αθόρυβη κύλιση των συρόμενων φύλλων ενώ το ειδικά σχεδιασμένο προφίλ με ενσωματωμένη λαβή εξασφαλίζει στο σύστημα στιβαρότητα και αυξημένη αντίσταση σε συνθήκες ανεμοπίεσης.
- Δυνατότητα υλοποίησης πλήθους τυπολογιών και κάλυψη μεγάλου μεγέθους κατασκευών.
- Ιδανική πρόταση για ξενοδοχειακές μονάδες παρέχοντας λύσεις ανασυρόμενου με σταθερό.

Τυπολογίες

Συρόμενα - Ανασυρόμενα επάλληλα
2Φυλλα επάλληλα, 3Φυλλα επάλληλα, 4Φυλλα φιλητά επάλληλα, 6Φυλλα φιλητά επάλληλα, 2Φυλλα επάλληλα με σίτα, 2Φυλλα επάλληλα με σταθερό, 2Φυλλα επάλληλα με σταθερό και σίτα, 1Φυλλο με σταθερό

Συρόμενα - Ανασυρόμενα χωνευτά
1Φυλλα-2Φυλλα χωνευτά με τζάμι, 1Φυλλα-2Φυλλα χωνευτά με τζάμι-σίτα, 1Φυλλα-2Φυλλα χωνευτά με τζάμι-παντζούρι, 1Φυλλα-2Φυλλα χωνευτά με τζάμι-σίτα-παντζούρι

ΙΣΙΟ

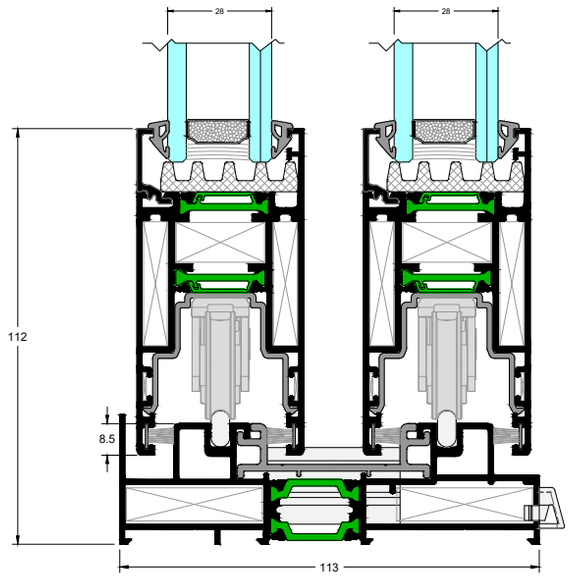

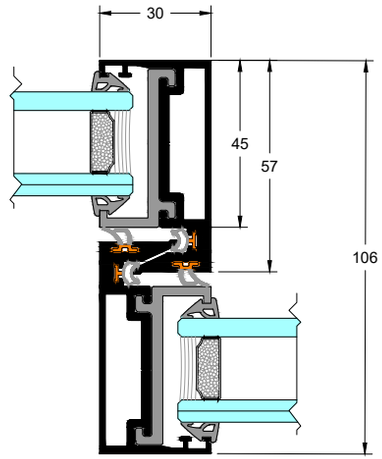

ΜΗΧΑΝΙΣΜΟΙ	
ΑΠΛΟ ΣΥΡΟΜΕΝΟ	•
ΑΝΑΣΥΡΟΜΕΝΟ	•

ΕΙΔΟΣ ΘΕΡΜΟΜΟΝΩΣΗΣ	
ΠΟΛΥΑΜΙΔΙΑ mm	16-32

ΔΙΑΣΤΑΣΕΙΣ ΣΥΣΤΗΜΑΤΟΣ	
ΕΛΑΧΙΣΤΟ ΒΑΘΟΣ ΟΔΗΓΟΥ ΕΠΑΛΛΗΛΟΥ mm	113
ΕΛΑΧΙΣΤΟ ΥΨΟΣ ΟΔΗΓΟΥ mm	35
ΕΛΑΧΙΣΤΟ ΥΨΟΣ ΟΨΗΣ mm	112
ΕΛΑΧ. ΠΛΑΤΟΣ ΓΑΝΤΖΟΥ ΕΠΑΛΛΗΛΟΥ (ΜΕΣΑΙΑ ΤΟΜΗ):	30
ΠΑΧΟΣ ΥΑΛΩΣΗΣ mm	28

ΔΙΑΣΤΑΣΕΙΣ ΚΑΤΑΣΚΕΥΗΣ	
ΠΛΑΤΟΣ ΦΥΛΛΟΥ mm	330-2000
ΥΨΟΣ ΦΥΛΛΟΥ mm	1200-2700
ΜΕΓΙΣΤΗ ΔΙΑΣΤΑΣΗ ΦΥΛΛΟΥ mm (Π x Υ)	2000x2400 / 1600x2700
ΜΕΓΙΣΤΟ ΒΑΡΟΣ ΦΥΛΛΟΥ Kg	200-250*

ΠΙΣΤΟΠΟΙΗΤΙΚΑ/ΕΠΙΔΟΣΕΙΣ	
ΔΥΝΑΜΕΙΣ ΛΕΙΤΟΥΡΓΙΑΣ EN 13115	Class 1
ΑΕΡΟΔΙΑΠΕΡΑΤΟΤΗΤΑ EN 12207	Class 4
ΥΔΑΤΟΣΤΕΓΑΝΟΤΗΤΑ EN 12208	Class 3A
ΑΝΤΟΧΗ ΣΕ ΑΝΕΜΟΠΙΕΣΗ EN 12210	Class C4/B4
ΑΝΤΙΔΙΑΡΡΗΚΤΙΚΗ ΠΡΟΣΤΑΣΙΑ EN 1627	N/A
ΗΧΟΜΕΙΩΣΗ R_w (C;Ctr) EN 717	40 (-2;-7) dB
ΘΕΡΜΟΠΕΡΑΤΟΤΗΤΑ U_f ISO 10077-2	1.9-5.3 W/m²K

*Μηχανισμός 250 Kg EXM

Συντελεστής θερμομόνωσης

U_w=1.59 W/m²K

Ο συντελεστής θερμομόνωσης έχει υπολογιστεί για κατασκευή:
4500x2500 με U_g=1.1 W/m²K
Τύπος τζαμιού: 3+3 /16 (ARGON) / 5

SL250

Ανασυρόμενο Θερμομονωτικό Σύστημα

Αξιόπιστες επιδόσεις σε μεγάλα ανοίγματα.

Ταυτότητα

Το σύστημα SL250 ανήκει στη γενιά των θερμομονωτικών συστημάτων που προσφέρει αυξημένα χαρακτηριστικά θερμομόνωσης και ηχομείωσης, άριστη στεγανότητα και ασφάλεια. Το πλέον ποιοτικό ανασυρόμενο θερμομονωτικό σύστημα βαρέως τύπου, σχεδιασμένο με βάση τη σύγχρονη αρχιτεκτονική τάση που αναζητά προφίλ σε μοντέρνο σχέδιο ίσιας γραμμής, αποτελεί την ιδανική λύση για κατασκευές μεγάλων ανοιγμάτων.
Δυνατό του πλεονέκτημα είναι η χρήση μηχανισμών ανύψωσης με ενσωματωμένα ράουλα υψηλών αντοχών που πρώτα ανασηκώνουν το φύλλο και έπειτα πραγματοποιείται η ολίσθηση, επιτυγχάνοντας την εύκολη και εύρυθμη κύλιση και εξασφαλίζοντας ανθεκτικότητα και λειτουργικότητα σε κατασκευές αυξημένου βάρους, μεγάλων διαστάσεων. Τα παράθυρα και οι μπαλκονόπορτες δέχονται πολλαπλό κλείδωμα, προσφέροντας αποτελεσματική ασφάλιση.
Το SL250 είναι ένα διαχρονικά αξιόπιστο ανασυρόμενο θερμομονωτικό σύστημα που ανταποκρίνεται στις αυξημένες απαιτήσεις για μεγάλα ανοίγματα συρόμενων προδιαγραφών, ισορροπώντας τέλεια μεταξύ ανθεκτικότητας και λειτουργικότητας, ικανοποιώντας τους τελικές χρήστες τόσο σε επίπεδο ευκολίας στη χρήση όσο και σε επίπεδο αυξημένων επιδόσεων.

Χαρακτηριστικά & πλεονεκτήματα

- Βέλτιστη στεγανότητα και θερμομόνωση.
- Μέγιστη ασφάλεια με την δυνατότητα τοποθέτησης πολλαπλών κλειδωμάτων.
- Μεγάλη αντοχή σε βάρος τζαμιού, έως 350 Kg.
- Ειδικά ράουλα που προσφέρουν ιδανική κύλιση στον οδηγό.
- Φέρει μηχανισμό ανύψωσης και έπειτα κύλισης.
- Ο πρωτοποριακός οδηγός του συστήματος με ενσωματωμένη κάσα μας δίνει την δυνατότητα για κατασκευή επάλληλου και σταθερού ή ανοιγόμενου.
- Δυνατότητα δημιουργίας ανθεκτικών και στιβαρών κατασκευών για ανοίγματα μεγάλου μεγέθους.
- Ειδικά σχεδιασμένος οδηγός που επιτρέπει την ύπαρξη σταθερού τμήματος χωρίς να χρειάζεται η κατασκευή και η ακινητοποίηση ενός επιπλέον συρόμενου τμήματος.

Τυπολογίες

Ανασυρόμενα επάλληλα
2Φυλλα επάλληλα, 3Φυλλα επάλληλα, 4Φυλλα φιλητά επάλληλα, 6Φυλλα φιλητά επάλληλα, 2Φυλλα επάλληλα με σίτα, 2Φυλλα επάλληλα με σταθερό

Ανασυρόμενα χωνευτά
1Φυλλα-2Φυλλα τζάμι

ΙΣΙΟ

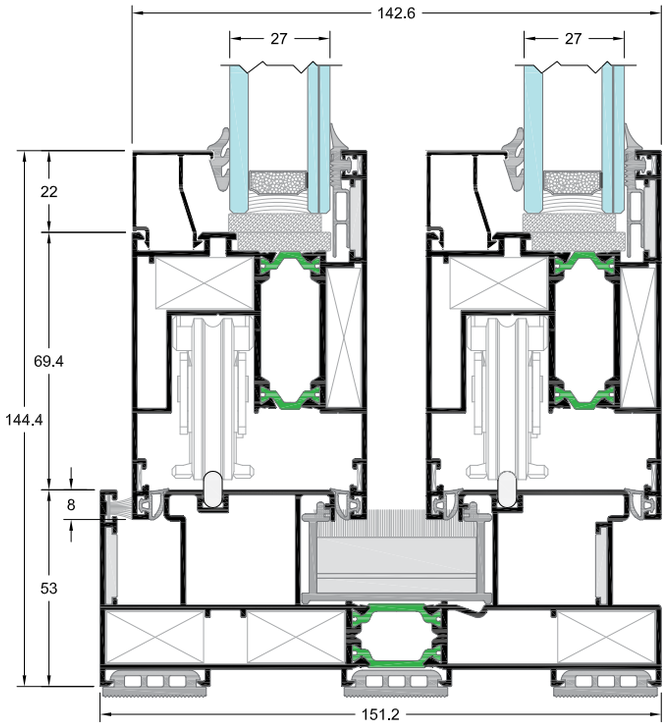

ΜΗΧΑΝΙΣΜΟΙ	
ΑΠΛΟ ΣΥΡΟΜΕΝΟ	
ΑΝΑΣΥΡΟΜΕΝΟ	•

ΕΙΔΟΣ ΘΕΡΜΟΜΟΝΩΣΗΣ	
ΠΟΛΥΑΜΙΔΙΑ mm	16-24

ΔΙΑΣΤΑΣΕΙΣ ΣΥΣΤΗΜΑΤΟΣ	
ΕΛΑΧΙΣΤΟ ΒΑΘΟΣ ΟΔΗΓΟΥ ΕΠΑΛΛΗΛΟΥ mm	151.2
ΕΛΑΧΙΣΤΟ ΥΨΟΣ ΟΔΗΓΟΥ mm	53
ΕΛΑΧΙΣΤΟ ΥΨΟΣ ΟΨΗΣ mm	144.4
ΠΑΧΟΣ ΥΑΛΩΣΗΣ mm	22-47

ΔΙΑΣΤΑΣΕΙΣ ΚΑΤΑΣΚΕΥΗΣ	
ΠΛΑΤΟΣ ΦΥΛΛΟΥ mm	720-3350
ΥΨΟΣ ΦΥΛΛΟΥ mm	1190-2690
ΜΕΓΙΣΤΗ ΔΙΑΣΤΑΣΗ ΦΥΛΛΟΥ mm (Π x Υ)	3350x2400 / 2900x2690
ΜΕΓΙΣΤΟ ΒΑΡΟΣ ΦΥΛΛΟΥ Kg	300, 400*

ΠΙΣΤΟΠΟΙΗΤΙΚΑ/ΕΠΙΔΟΣΕΙΣ	
ΑΕΡΟΔΙΑΠΕΡΑΤΟΤΗΤΑ EN 12207	Class 3
ΥΔΑΤΟΣΤΕΓΑΝΟΤΗΤΑ EN 12208	Class 3A
ΑΝΤΟΧΗ ΣΕ ΑΝΕΜΟΠΙΕΣΗ EN 12210	Class C4
ΑΝΤΙΔΙΑΡΡΗΚΤΙΚΗ ΠΡΟΣΤΑΣΙΑ EN 1627	N/A
ΗΧΟΜΕΙΩΣΗ R_w EN 717	N/A
ΘΕΡΜΟΠΕΡΑΤΟΤΗΤΑ U_f ISO 10077-2	3.0-5.5 W/m²K

*Με έξτρα ράουλα

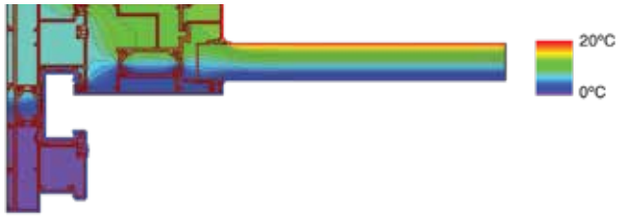

Συντελεστής θερμομόνωσης

U_W=1.95 W/m²K

Ο συντελεστής θερμομόνωσης έχει υπολογιστεί για κατασκευή:
5000x2500 με U_g=0.8 W/m²K
Τύπος τζαμιού: 5/16 (ARGON) / 3+3

SL2900

Συρόμενο Θερμομονωτικό Σύστημα με εκτροπή

Κορυφαίες επιδόσεις.

Ταυτότητα

Το SL2900 είναι το μοναδικό συρόμενο σύστημα με εκτροπή που ικανοποιεί ευρείας κλίμακας απαιτήσεις ενώ παράλληλα προσφέρει τη δυνατότητα δημιουργίας ιδιαίτερα κομψών κατασκευών.
Η μινιμαλιστική εμφάνιση του συστήματος καθορίζεται από το ελάχιστο πλάτος του προφίλ στο κεντρικό τμήμα και από το κρυφό εξωτερικό πλαίσιο, ενώ ο πλήρης ενσωματωμένος οδηγός επιτρέπει την εύκολη διέλευση και μεγιστοποιεί την άνεση των χρηστών.
Πέρα από τον ιδιαίτερο σχεδιασμό του, το SL2900 είναι το μοναδικό σύστημα που συνδυάζει την ευκολία λειτουργίας των συστημάτων ανύψωσης-ολίσθησης με την απόλυτα στεγανή σφράγιση που παρέχεται από τα στοιχεία ανάκλησης και ολίσθησης. Το πλεονέκτημα αυτό οφείλεται σε ένα σύστημα συνεχούς σφράγισης γύρω από την περίμετρο, το οποίο εξοικονομεί μεγάλες ποσότητες ενέργειας.
Χάρη στην καινοτόμο λειτουργία του κρυφού μηχανισμού SOFT CLOSE, το φύλλο του συστήματος επιβραδύνεται κατά το κλείσιμο και οδηγείται αξιόπιστα στην τελική θέση, ελαχιστοποιώντας τον κίνδυνο τραυματισμού και βλάβης στα στοιχεία του παραθύρου.

Χαρακτηριστικά & πλεονεκτήματα

- Κορυφαίο επίπεδο θερμομόνωσης χάρη των υαλοενισχυμένων πολυαμιδίων 24 mm
- Οι εξαιρετικές επιδόσεις σε υδατοστεγάνωση και ανεμοπερατότητα οφείλονται αφενός στη χρήση ελαστικών που σφραγίζουν το κινούμενο φύλλο πάνω στο πλαίσιο όταν αυτό βρίσκεται στην θέση αναμονής (κλειστή θέση) και αφετέρου στον τεχνολογικά προηγμένο μηχανισμό κλειδώματος.
- Μέγιστη διαφάνεια και διαπερατότητα του φωτός, χάρη στο κεντρικό προφίλ-γάντζος πλάτους 64 mm και το κρυφό εξωτερικό πλαίσιο.
- Δυνατότητα χρήσης τριπλών υαλοπινάκων για βέλτιστη ηχομείωση και μέγιστη εξοικονόμηση ενέργειας.
- Χρήση κρυφού μηχανισμού SOFT CLOSE για την ελεγχόμενη επιβράδυνση του φύλλου προς αποφυγή ατυχημάτων, καταπόνησης της κατασκευής και δημιουργίας ανεπιθύμητων θορύβων.
- Κατάλληλο για την κάλυψη ανοιγμάτων μεγάλου μεγέθους, με μέγιστο ύψος 2.5 m και πλάτος 5 m.
- Ο μηχανισμός εκτροπής σηκώνει 250 Kg ανά φύλλο.
- Τρεις διαφορετικές επιλογές οδηγών στο δάπεδο προσφέρουν ιδανικές λύσεις ανάλογα με τις λειτουργικές ανάγκες και τα επίπεδα επιδόσεων.
- Η ομαλή και εύκολη λειτουργία του συστήματος, ακόμη και σε απαιτητικές διαστάσεις και στιβαρές κατασκευές, επιτυγχάνεται λόγω της ιδιαιτερότητας του μηχανισμού εκτροπής και έπειτα κύλισης του φύλλου πάνω στον οδηγό.

Τυπολογίες

Συρόμενο με σταθερό
1Φυλλο με σταθερό, 2Φυλλα με σταθερό

ΙΣΙΟ

Οδηγός Πλήρους Ενσωμάτωσης

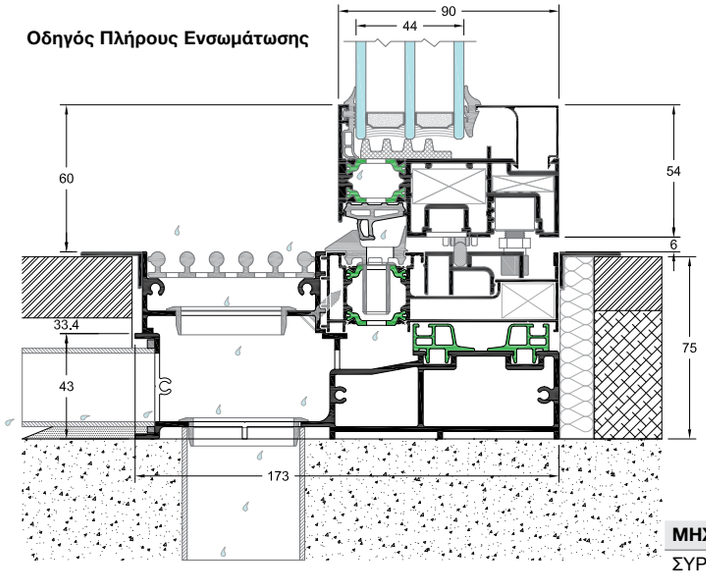

Οδηγός Υψηλού Επιπέδου

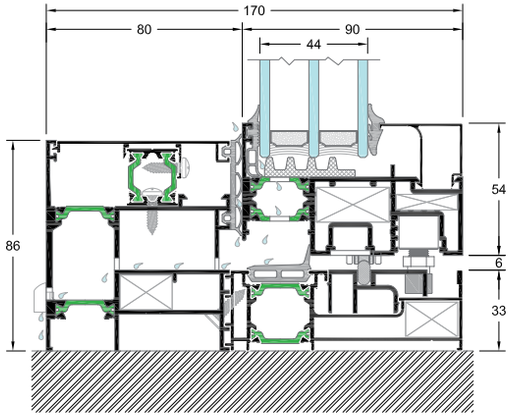

Οδηγός Αναβάθμισης

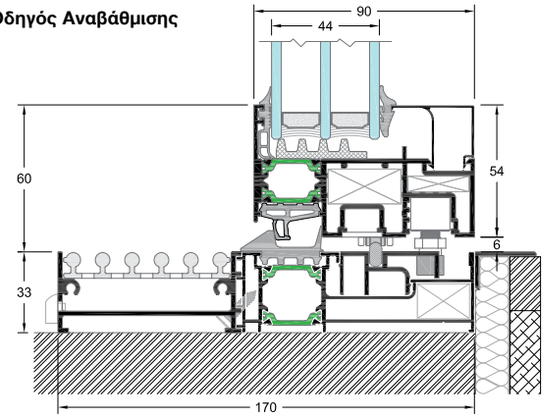

Συντελεστής θερμομόνωσης

U_W=0.89 W/m²K

Ο συντελεστής θερμομόνωσης έχει υπολογιστεί για κατασκευή:
5000x2500 με U_g=0.5 W/m²K
Τύπος τζαμιού: 4/16 (ARGON) / 4/16 (ARGON) /4
Οδηγός Υψηλού Επιπέδου

ΜΗΧΑΝΙΣΜΟΙ	
ΣΥΡΟΜΕΝΟ ΜΕ ΕΚΤΡΟΠΗ	

ΕΙΔΟΣ ΘΕΡΜΟΜΟΝΩΣΗΣ	
ΠΟΛΥΑΜΙΔΙΑ mm	20-24

ΔΙΑΣΤΑΣΕΙΣ ΣΥΣΤΗΜΑΤΟΣ	
ΕΛΑΧΙΣΤΟ ΒΑΘΟΣ ΟΔΗΓΟΥ mm	170
ΕΛΑΧΙΣΤΟ ΥΨΟΣ ΟΔΗΓΟΥ mm	86
ΕΛΑΧΙΣΤΟ ΥΨΟΣ ΟΨΗΣ mm	54
ΠΑΧΟΣ ΥΑΛΩΣΗΣ mm	44-74

ΔΙΑΣΤΑΣΕΙΣ ΚΑΤΑΣΚΕΥΗΣ	
ΠΛΑΤΟΣ ΦΥΛΛΟΥ mm	680-2500
ΥΨΟΣ ΦΥΛΛΟΥ mm	1200-2500
ΜΕΓΙΣΤΗ ΔΙΑΣΤΑΣΗ ΦΥΛΛΟΥ mm (Π x Υ)	2500x2500
ΜΕΓΙΣΤΟ ΒΑΡΟΣ ΦΥΛΛΟΥ Kg	250

ΠΙΣΤΟΠΟΙΗΤΙΚΑ/ΕΠΙΔΟΣΕΙΣ	
ΑΕΡΟΔΙΑΠΕΡΑΤΟΤΗΤΑ EN 12207	N/A
ΥΔΑΤΟΣΤΕΓΑΝΟΤΗΤΑ EN 12208	N/A
ΑΝΤΟΧΗ ΣΕ ΑΝΕΜΟΠΙΕΣΗ EN 12210	N/A
ΑΝΤΙΔΙΑΡΡΗΚΤΙΚΗ ΠΡΟΣΤΑΣΙΑ EN 1627	N/A
ΗΧΟΜΕΙΩΣΗ R_w EN 717	N/A
ΘΕΡΜΟΠΕΡΑΤΟΤΗΤΑ U_f ISO 10077-2	2.0-4.5 W/m²K

Οδηγός Υψηλού Επιπέδου
Η λύση του οδηγού υψηλού επιπέδου προσφέρει μέγιστη απόδοση που ικανοποιεί ακόμα και τις πιο απαιτητικές ανάγκες.
Οδηγός Αναβάθμισης
Η επιλογή του οδηγού αναβάθμισης είναι κατάλληλη για έργα ανακαίνισης.
Οδηγός Πλήρους Ενσωμάτωσης
Η επιλογή αυτή επιτρέπει εύκολη διέλευση και μέγιστη άνεση. Αυτό το στοιχείο σε συνδυασμό με το οπτικό αποτέλεσμα των μη ορατών πλαισίων δημιουργεί την απόλυτη μινιμαλιστική εμφάνιση.

ΣΥΣΤΗΜΑ	ΠΟΛΥΑΜΙΔΙΑ mm		ΠΑΧΟΣ ΥΑΛΩΣΗΣ mm	ΕΛΑΧΙΣΤΟ ΒΑΘΟΣ ΟΔΗΓΟΥ ΕΠΑΛΛΗΛΟΥ mm	ΕΛΑΧΙΣΤΟ ΥΨΟΣ ΟΔΗΓΟΥ mm	ΕΛΑΧΙΣΤΟ ΥΨΟΣ ΟΨΗΣ mm	ΠΛΑΤΟΣ ΦΥΛΛΟΥ mm	ΥΨΟΣ ΦΥΛΛΟΥ mm	ΜΕΓΙΣΤΟ ΒΑΡΟΣ ΦΥΛΛΟΥ Kg	ΜΕΓΙΣΤΗ ΔΙΑΣΤΑΣΗ ΦΥΛΛΟΥ (Π x Υ) mm
	ΟΔΗΓΟΣ	ΦΥΛΛΟ								
SL320			24	86	30	97.5	330-2000	520-2800	120	2000x2400 1700x2800
SL200	12-20-24	18.6-24	έως 25	90	32	110	330-1800	510-2400	160	1800x2200 1600x2400
SL205			18-21	59.6	31	81	280-1800	470-2400	160	1800x2200 1600x2400
SL2450	16-24	24-32	28	113	35	112	330-2000	1200-2700	200	2000x2400 1600x2700
SL230			18-21	95	35	112	330-2000	520-2700	200	2000x2400 1600x2700
SL250	16-24	16	22-47	151.2	53	144.4	720-3350	1190-2690	300*-400	3350x2400 2900x2690
SL2900	24	24	44-74	170**	86	54	680-2500	1200-2500	250	2500x2500
FD460			4-31	54.5	45.4	79.1	350-800	600-2300	100	700-2300
FD4600	20-30		27-57	73	24	127.1	450-1200	600-3000	120	1200x3000

*Για ανασυρόμενο 800 mm | **Συρόμενο με σταθερό

ΣΥΡΟΜΕΝΑ - ΠΤΥΣΣΟΜΕΝΑ ΣΥΣΤΗΜΑΤΑ

ΣΥΣΤΗΜΑ	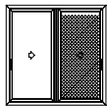		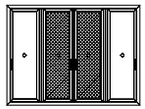			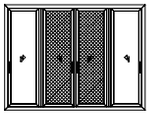	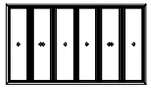	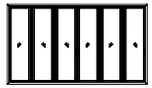	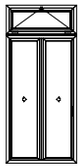	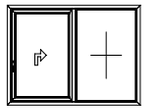
SL320	■	■	■	■	■	■	■	■	■	■
SL200	■	■	■				■		■	
SL205	■	■	■				■		■	
SL2450	■	■	■	■	■	■	■	■	■	■
SL230	■	■	■				■		■	
SL250				■	■	■		■		■
SL2900										■
FD460										
FD4600										

ΘΕΡΜΟΠΕΡΑΤΟΤΗΤΑ U_f EN 10077-2	ΑΕΡΟΔΙΑΠΕΡΑΤΟΤΗΤΑ EN 12207	ΥΔΑΤΟΣΤΕΓΑΝΟΤΗΤΑ EN 12208	ΑΝΕΜΟΠΙΕΣΗ EN 12210	ΔΥΝΑΜΕΙΣ ΛΕΙΤΟΥΡΓΙΑΣ EN 13115	ΑΝΤΙΔΙΑΡΡΗΞΗ EN 1627	ΗΧΟΜΕΙΩΣΗ R_w EN 717	**ΣΥΣΤΗΜΑ**
							SL320
2.1-5.1 W/m²K	Class 3	Class 3A	Class C3/B3			26 dB	SL200
							SL205
1.9-5.3 W/m²K	Class 4	Class 3A	Class C4/B4	Class 1		40 dB	SL2450
	Class 2	Class 1A/4B	Class C4				SL230
3.0-5.5 W/m²K	Class 3	Class 3A	Class C4				SL250
2.0-4.5 W/m²K							SL2900
							FD460
2.1-3.1 W/m²K	Class 3	Class 2A	Class C3/B4				FD4600

		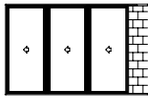		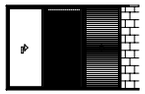		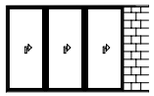	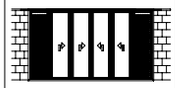		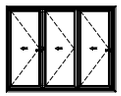	**ΣΥΣΤΗΜΑ**
■	■	■	■	■	■	■	■	■		SL320
■	■	■	■					■		SL200
■	■	■	■					■		SL205
■	■	■	■	■	■	■	■	■		SL2450
■	■	■	■					■		SL230
				■	■	■	■			SL250
										SL2900
									■	FD460
									■	FD4600

SH750
SH700

Συστήματα Ρολού

Υψηλή λειτουργική απόδοση.

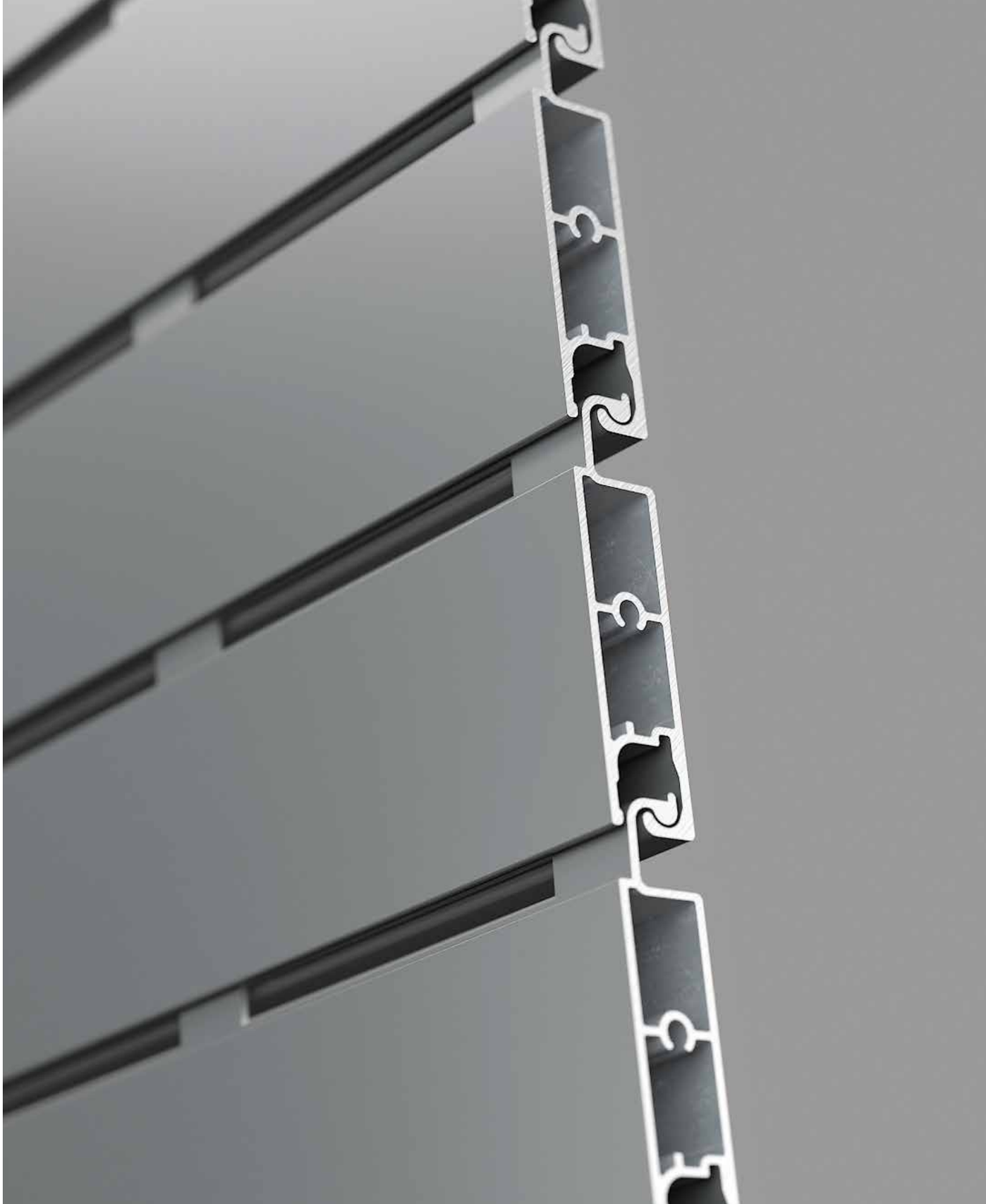

Ταυτότητα

Τα συστήματα ρολού SH700 και SH750 συνδυάζουν την υψηλή αισθητική και λειτουργικότητα ενώ ανταποκρίνονται με εξαιρετικό τρόπο στις σύγχρονες απαιτήσεις της εξοικονόμησης ενέργειας και της ασφάλειας.

Το θερμομονωτικό σύστημα ρολού SH750 διαθέτει την υψηλότερη θερμομόνωση της αγοράς με συντελεστή θερμοπερατότητας U_{sb}=1.1 W/m²K.

Οι ιδιαίτερες τεχνικές προδιαγραφές του προσφέρουν ακόμα μεγαλύτερες δυνατότητες ασφάλειας, αερισμού και φωτισμού ενώ εξασφαλίζουν ανθεκτικότητα και αθόρυβη λειτουργία ικανοποιώντας και τους πιο απαιτητικούς πελάτες.

Τα συστήματα ρολού προσφέρονται σε μια πλήρη γκάμα από κουτιά και φυλλαράκια, τα οποία συνεργάζονται απόλυτα και αρμονικά με όλα τα συστήματα αλουμινίου της ALUMINCO εξασφαλίζοντας την ευελιξία επιλογής και ενσωμάτωσης των ρολών στον αρχικό σχεδιασμό του κάθε κτηρίου.

Η επιλογή των εξαρτημάτων και των μηχανισμών έγινε με στόχο να διατηρηθεί η υψηλή ποιότητα και αξιοπιστία του συστήματος εξασφαλίζοντας παράλληλα την απόλυτη εφαρμογή τους.

Χαρακτηριστικά & πλεονεκτήματα

- Πλήρη γκάμα θερμομονωτικών και μη θερμομονωτικών κουτιών.
- Πλήρη γκάμα από φυλλαράκια.
- Πλήρη γκάμα από οδηγούς που καλύπτουν όλα τα συστήματα αλουμινίου.
- Πλήρη γκάμα μηχανισμών και εξαρτημάτων ρολού υψηλής ποιότητας.
- Τέσσερα θερμομονωτικά και μη θερμομονωτικά κουτιά ρολού στην ίδια διάσταση.
- Οδηγοί απλοί και οδηγοί με φτερό.
- Φυλλαράκια με γέμιση πολυουρεθάνης και φύλλα αλουμινίου που καλύπτουν κατασκευές από παράθυρα έως γκαραζόπορτες.

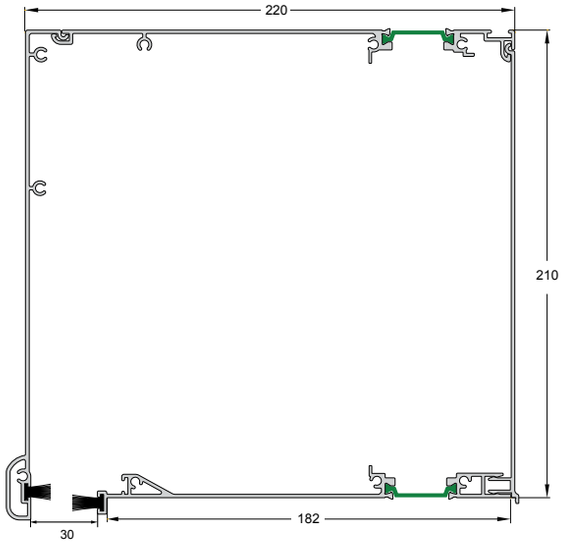

ΣΕΙΡΑ	SH750	SH700
ΕΙΔΟΣ ΘΕΡΜΟΜΟΝΩΣΗΣ		
ΠΟΛΥΑΜΙΔΙΑ mm	32	N/A
ΔΙΑΣΤΑΣΕΙΣ ΚΟΥΤΙΩΝ		
155x200 mm ΙΣΙΟ-ΟΒΑΛ (ΨΥΧΡΟ-ΘΕΡΜΟΔΙΑΚΟΠΗ)	•	N/A
185x220 mm ΙΣΙΟ (ΨΥΧΡΟ-ΘΕΡΜΟΔΙΑΚΟΠΗ)	•	N/A
185x185 mm ΙΣΙΟ-ΟΒΑΛ (ΨΥΧΡΟ)	N/A	•
210x220 mm ΙΣΙΟ-ΟΒΑΛ (ΨΥΧΡΟ-ΘΕΡΜΟΔΙΑΚΟΠΗ)	•	N/A
250x250 mm ΙΣΙΟ (ΨΥΧΡΟ-ΘΕΡΜΟΔΙΑΚΟΠΗ)	•	N/A
ΚΑΝΑΛΙΑ		
ΙΣΙΑ-ΟΒΑΛ (ΑΠΛΑ)	22-26.5	22-26.5
ΙΣΙΑ-ΟΒΑΛ (ΜΕ ΦΤΕΡΟ)	80-200	80-200
ΦΥΛΛΑΡΑΚΙΑ		
ΥΨΟΣ ΟΨΗΣ mm	39-55.7	39-55.7
ΔΙΑΣΤΑΣΕΙΣ ΚΑΤΑΣΚΕΥΗΣ		
ΠΛΑΤΟΣ mm	600-4500	600-4500
ΥΨΟΣ mm	600-4900	600-4900
ΠΙΣΤΟΠΟΙΗΤΙΚΑ/ΕΠΙΔΟΣΕΙΣ		
ΑΝΤΟΧΗ ΣΕ ΑΝΕΜΟΠΙΕΣΗ EN 13659:2004+A1:2008	Class 6 (1405x2400)	N/A
ΑΝΤΟΧΗ ΣΕ ΑΝΕΜΟΠΙΕΣΗ EN 13659:2004+A1:2008	Class 6 (2800x2500)	N/A
ΘΕΡΜΟΠΕΡΑΤΟΤΗΤΑ U_{sb} EN ISO 10077-2	1.1 W/m²K	N/A

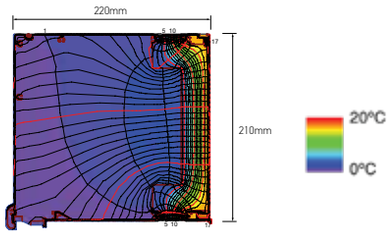

Συντελεστής θερμομόνωσης

U_{sb}=1.1 W/m²K

Ο συντελεστής θερμοπερατότητας έχει υπολογιστεί σε “Thermo” κουτί 220x210 mm

SH3200

Σύστημα Παντζουριού

Πληθώρα τυπολογιών ασυναγώνιστης λειτουργικότητας.

Ταυτότητα

Το SH3200 είναι η πρόταση της ALUMINCO για υψηλής ποιότητας και ευρείας ποικιλίας παντζούρια, τα οποία προσφέρουν εξωτερική σκίαση και αερισμό και είναι ιδανικά για ιδιωτικές κατοικίες αλλά και για παραδοσιακά κτίρια και διατηρητέους οικισμούς.
Πληθώρα επιλογών για την κατασκευή παντζουριών σε όλες τις δυνατές τυπολογίες σε κλασική ή μοντέρνα γραμμή, συνεργάζεται με ανοιγόμενα κουφώματα, αλλά και ως ανεξάρτητη κατασκευή.
Το SH3200 δέχεται όλη την γκάμα των σταθερών περσίδων, καθώς επίσης και το σύστημα της κινητής περσίδας των 25mm.
Το σύστημα παντζουριού SH3200 αποδεικνύεται στην πράξη ένα ευχάριστο σύστημα, εξαιρετικά φιλικό και λειτουργικό στη χρήση, μοναδικό στο είδος του.

Χαρακτηριστικά & πλεονεκτήματα

- Με τη χρήση του ίδιου φύλλου δίνεται η δυνατότητα κατασκευής παντζουριών για ανοιγόμενα, συρόμενα και φυσαρμόνικα.
- Χρήση ειδικών ράουλων για την ομαλή κύλιση και ευθυγράμμιση του κρεμαστού φύλλου τόσο για το σύστημα φυσαρμόνικας όσο και για το συρόμενο σύστημα.
- Πληθώρα επιλογών για την κατασκευή ανοιγόμενων παντζουριών σε όλες τις δυνατές τυπολογίες (σταθερά, μονόφυλλα, δίφυλλα, τετράφυλλα).
- Δέχεται σταθερές περσίδες, οβαλίνα και κινητή περσίδα.
- Κινητά φύλλα σκίασης, τα οποία τοποθετούνται τόσο στην εξωτερική και εσωτερική πλευρά του κάγκελου αλλά και επί του κάγκελου, ιδανικά για εφαρμογές σε μπαλκόνια.

Τυπολογίες

Ανοιγόμενο
Συρόμενο
Πτυσσόμενο
Σταθερό

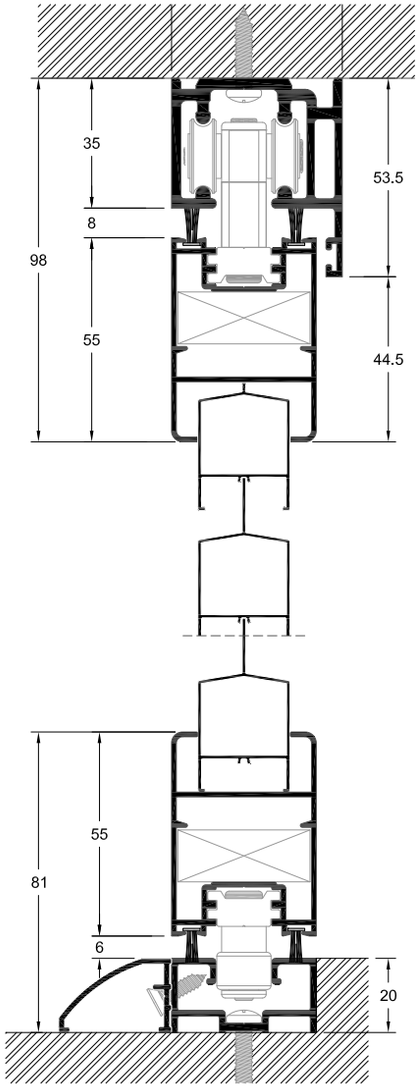

ΤΥΠΟΛΟΓΙΑ	ΑΝΟΙΓΟΜΕΝΟ	ΣΥΡΟΜΕΝΟ	ΠΤΥΣΣΟΜΕΝΟ	ΣΤΑΘΕΡΟ
ΔΙΑΣΤΑΣΕΙΣ ΣΥΣΤΗΜΑΤΟΣ				
ΕΛΑΧΙΣΤΟ ΒΑΘΟΣ ΚΑΣΑΣ mm	39	39	46	39
ΕΛΑΧΙΣΤΟ ΥΨΟΣ ΟΨΗΣ mm	88	81	81	56.6
ΔΙΑΣΤΑΣΕΙΣ ΚΑΤΑΣΚΕΥΗΣ				
ΠΛΑΤΟΣ ΦΥΛΛΟΥ mm	250-750	250-1300	300-750	230-1300
ΥΨΟΣ ΦΥΛΛΟΥ mm	250-2200	250-2200	300-2200	250-2200
ΜΕΓΙΣΤΗ ΔΙΑΣΤΑΣΗ ΦΥΛΛΟΥ mm (Π x Υ)	650x2200	1100x2200	550x2200	1100x2200
ΜΕΓΙΣΤΟ ΒΑΡΟΣ ΦΥΛΛΟΥ Kg	80	80	30	N/A

SH3300

Σύστημα Γυάλινης Κινητής Περσίδας

Μεγιστοποίηση της κυκλοφορίας του αέρα όλο το 24ωρο, παρέχοντας ταυτόχρονα ένα ασφαλές περιβάλλον.

Ταυτότητα

Το SH3300 είναι ένα σύστημα γυάλινης κινητής περσίδας, γνωστό και ως"Jalousie", που προσφέρει υψηλές επιδόσεις σε αερισμό και φωτισμό, εξαιρετική αισθητική και άνεση, και προστασία από τον ήλιο. Το σύστημα SH3300 "Jalousie" είναι ιδανικό και πολύ δημοφιλής στους τροπικούς οικισμούς, όπου οι περσίδες εκπληρώνουν ένα σημαντικό ρόλο στη ρύθμιση της εσωτερικής θερμοκρασίας. Τα παράθυρα τύπου Jalousie επιτρέπουν τη μέγιστη κυκλοφορία του αέρα σε σύγκριση με τα παραδοσιακά σχέδια παραθύρων, μειώνοντας σημαντικά την ανάγκη για αέρα από κλιματισμό το καλοκαίρι ενώ το χειμώνα σφραγίζουν ιδανικά, λόγω των ελαστικών, και διατηρούν τον ζεστό αέρα. Το σύστημα εξοπλίζεται από τα πιο ποιοτικά υλικά και αξεσουάρ που ελαχιστοποιούν τη συντήρηση ενώ διασφαλίζουν την μακροπρόθεσμη απόδοση. Με συνδυασμό γυάλινων και / ή τυφλών περσίδων, η απόλυτη ιδιωτικότητα μπορεί να επιτευχθεί χωρίς να θυσιάζεται η ροή του αέρα. Τα παράθυρα του συστήματος SH3300 είναι κομψά, λειτουργικά, ενεργειακά αποδοτικά και μπορούν να προσαρμοστούν ώστε να ταιριάζουν σε διάφορες δυνατότητες σχεδίασης.

Χαρακτηριστικά & πλεονεκτήματα

- Γυάλινη κινητή περσίδα πάχους 6 mm με κέντρα περιστροφής 120 mm ή 145 mm.
- Δυνατότητα σταθερού τζαμιού στο επάνω μέρος για να μπορεί να καλύψει διαφορετικά ύψη.
- Δυνατότητα επιλογής τζαμιού ή ακόμα και τυφλού προφίλ.
- Περιμετρικά στεγάνωση με λάστιχα και απορροή υδάτων από τους νεροχύτες του κατωκασίου.
- Χειρισμός με ειδική σπανιολέτα, η οποία εκτελεί κίνηση 0°-90°-180° και τα πτερύγια αντίστοιχα 0°-45°-90°.
- Δυνατότητα τοποθέτησης προκάσας στο πάνω και κάτω μέρος της κατασκευής.
- Τοποθετείται ανεξάρτητα ή σε συνεργασία με ανοιγόμενα - συρόμενα κουφώματα.
- Περιμετρικά δέχεται αρμοκάλυπτρα για υψηλότερο αισθητικό αποτέλεσμα.

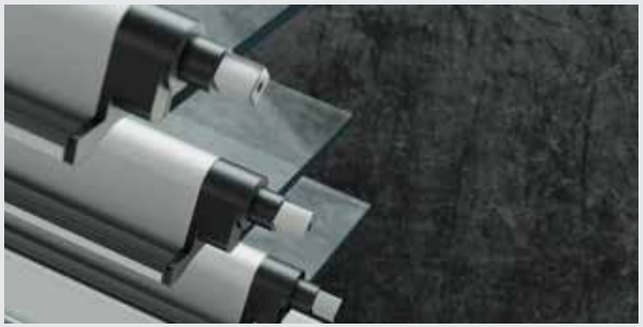

Πλαστική τάπα που επιτρέπει την αρμονική αξονική περιστροφή έως 90° του φύλλου.

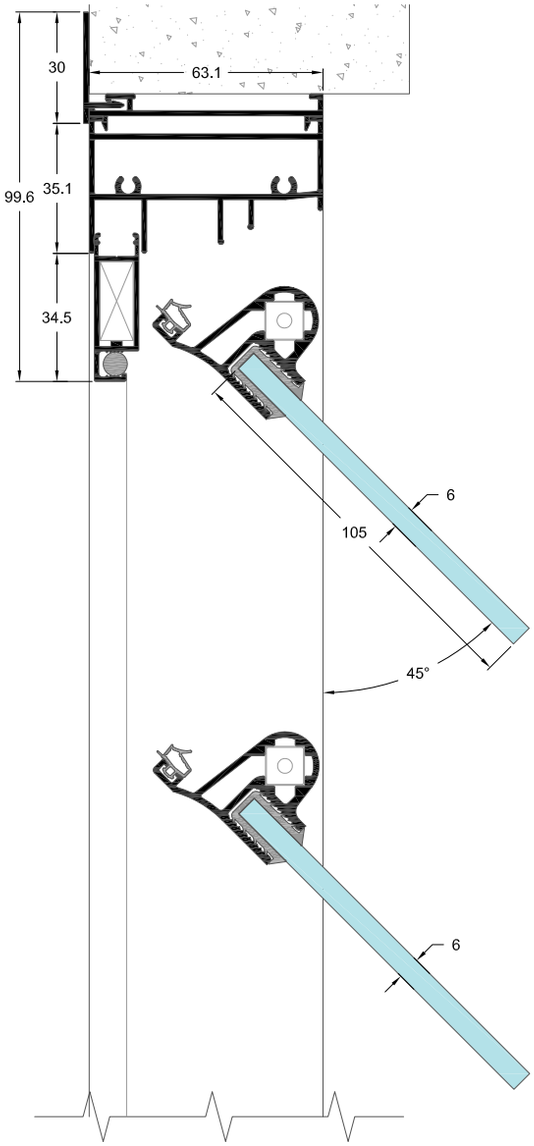

ΔΙΑΣΤΑΣΕΙΣ ΚΑΣΑΣ	
ΕΛΑΧΙΣΤΟ ΥΨΟΣ ΟΨΗΣ ΚΑΣΑΣ mm	37
ΥΨΟΣ ΟΨΗΣ ΠΕΡΣΙΔΑΣ mm	40
ΜΕΓΙΣΤΟΣ ΑΡΙΘΜΟΣ ΠΕΡΣΙΔΩΝ ΑΝΑ ΚΑΤΑΣΚΕΥΗ	10
ΠΑΧΟΣ ΥΑΛΩΣΗΣ mm	6

ΔΙΑΣΤΑΣΕΙΣ ΚΑΤΑΣΚΕΥΗΣ	
ΠΛΑΤΟΣ mm	300-1400
ΥΨΟΣ mm	300-2300*
ΜΕΓΙΣΤΗ ΔΙΑΣΤΑΣΗ ΚΑΤΑΣΚΕΥΗΣ mm	1000x2300*

* Με χώρισμα στα 1200 mm

ΠΙΣΤΟΠΟΙΗΤΙΚΑ/ΕΠΙΔΟΣΕΙΣ	
ΥΔΑΤΟΣΤΕΓΑΝΟΤΗΤΑ EN 12208	Class 2A

SH3400

Σύστημα Σκίασης

Ιδανική λύση για την ηλιοπροστασία και τον ελεγχόμενο φυσικό φωτισμό κτιρίων.

Ταυτότητα

Οι ειδικού σχεδιασμού περσίδες έχουν την δυνατότητα να τοποθετηθούν είτε οριζόντια είτε κάθετα, με δυνατότητα κίνησης ή σταθερές, παρέχοντας τη δυνατότητα επιλογής ανάλογα με τις ανάγκες κατασκευής και τις τρέχουσες αρχιτεκτονικές τάσεις.

Χαρακτηριστικό του γνώρισμα και ανταγωνιστικό του πλεονέκτημα είναι ότι το κενό μεταξύ σκελετού και περσίδας είναι μόλις 10 mm ικανοποιώντας απόλυτα κάθε απαίτηση για ελαχιστοποίηση της ηλιακής ακτινοβολίας.

Χαρακτηριστικά & πλεονεκτήματα

- Πληθώρα επιλογών από διάφορα πλάτη περσίδων.
- Περσίδες με Σταθερή ή και Ρυθμιζόμενη κλίση.
- Κατασκευή σε Οριζόντια ή και Κάθετη διάταξη.
- Ευκολία τόσο στην τοποθέτηση όσο και στην συναρμολόγηση και αποσυναρμολόγηση.
- Συνεργασία με το σύστημα υαλοπετάσματος EW50 Standard και Structural της Aluminco.

Πτερύγιο ελλειπτικού σχεδιασμού ρυθμιζόμενης κλίσης

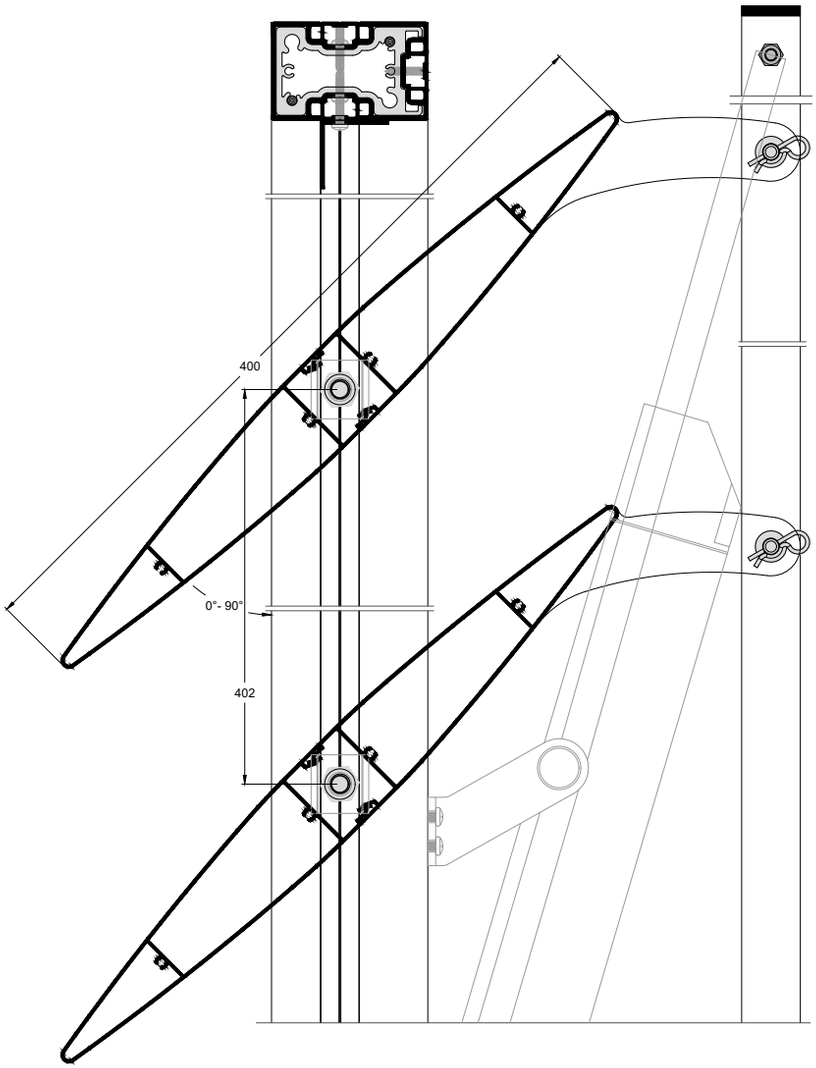

ΤΥΠΟΛΟΓΙΕΣ
ΚΙΝΗΤΕΣ ΠΕΡΣΙΔΕΣ
ΣΤΑΘΕΡΕΣ ΠΕΡΣΙΔΕΣ
ΚΑΘΕΤΕΣ ΠΕΡΣΙΔΕΣ
ΟΡΙΖΟΝΤΙΕΣ ΠΕΡΣΙΔΕΣ
ΣΤΑΘΕΡΕΣ ΚΑΙ ΚΙΝΗΤΕΣ ΠΕΡΣΙΔΕΣ ΜΕ ΣΥΣΤΗΜΑ ΥΑΛΟΠΕΤΑΣΜΑΤΟΣ EW50 STANDARD
ΣΤΑΘΕΡΕΣ ΚΑΙ ΚΙΝΗΤΕΣ ΠΕΡΣΙΔΕΣ ΜΕ ΣΥΣΤΗΜΑ ΥΑΛΟΠΕΤΑΣΜΑΤΟΣ EW50 STRUCTURAL

ΔΙΑΣΤΑΣΕΙΣ ΣΥΣΤΗΜΑΤΟΣ	
ΟΨΗ ΠΕΡΣΙΔΑΣ mm	37/45
ΒΑΘΟΣ ΠΕΡΣΙΔΑΣ mm	150-400
ΒΑΡΟΣ ΠΕΡΣΙΔΩΝ Kgr/m	1.42-5.29

ΚΛΙΣΕΙΣ ΠΕΡΣΙΔΩΝ
ΣΤΑΘΕΡΕΣ ΠΕΡΣΙΔΕΣ: 0°-15°-30°-45°-60°
ΚΙΝΗΤΕΣ ΠΕΡΣΙΔΕΣ: ΕΥΡΟΣ ΚΙΝΗΣΗΣ ΜΟΤΕΡ 0°-110°

ΔΙΑΣΤΑΣΕΙΣ ΚΑΤΑΣΚΕΥΗΣ	
ΑΝΟΙΓΜΑ (ΜΗΚΟΣ ΠΕΡΣΙΔΑΣ) mm	500-3500

ΕΠΙΔΟΣΕΙΣ (ΥΠΟΛΟΓΙΣΤΙΚΕΣ)
ΠΕΡΣΙΔΑ 200 mm ΑΝΤΟΧΗ ΣΕ ΑΝΕΜΟΠΙΕΣΗ 1 KN/m² ΕΩΣ ΤΟ ΜΗΚΟΣ 2300 mm ΥΠΟ ΚΛΙΣΗ 90°
ΠΕΡΣΙΔΑ 200 mm ΑΝΤΟΧΗ ΣΕ ΑΝΕΜΟΠΙΕΣΗ 1 KN/m² ΕΩΣ ΤΟ ΜΗΚΟΣ 2800 mm ΥΠΟ ΚΛΙΣΗ 45°
ΠΕΡΣΙΔΑ 300 mm ΑΝΤΟΧΗ ΣΕ ΑΝΕΜΟΠΙΕΣΗ 1 KN/m² ΕΩΣ ΤΟ ΜΗΚΟΣ 2800 mm ΥΠΟ ΚΛΙΣΗ 90°
ΠΕΡΣΙΔΑ 300 mm ΑΝΤΟΧΗ ΣΕ ΑΝΕΜΟΠΙΕΣΗ 1 KN/m² ΕΩΣ ΤΟ ΜΗΚΟΣ 3400 mm ΥΠΟ ΚΛΙΣΗ 45°

EW50

Σύστημα Υαλοπετάσματος

Απεριόριστη ελευθερία και αναβαθμισμένη αισθητική που επιτρέπει τη μέγιστη διαφάνεια και λειτουργικότητα.

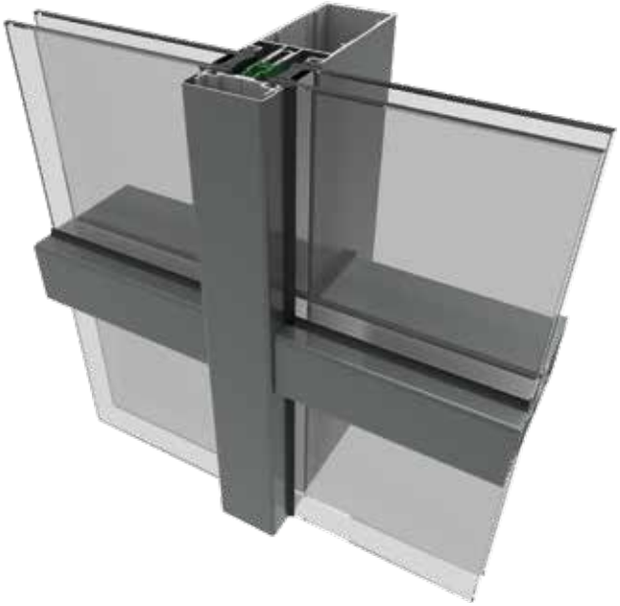

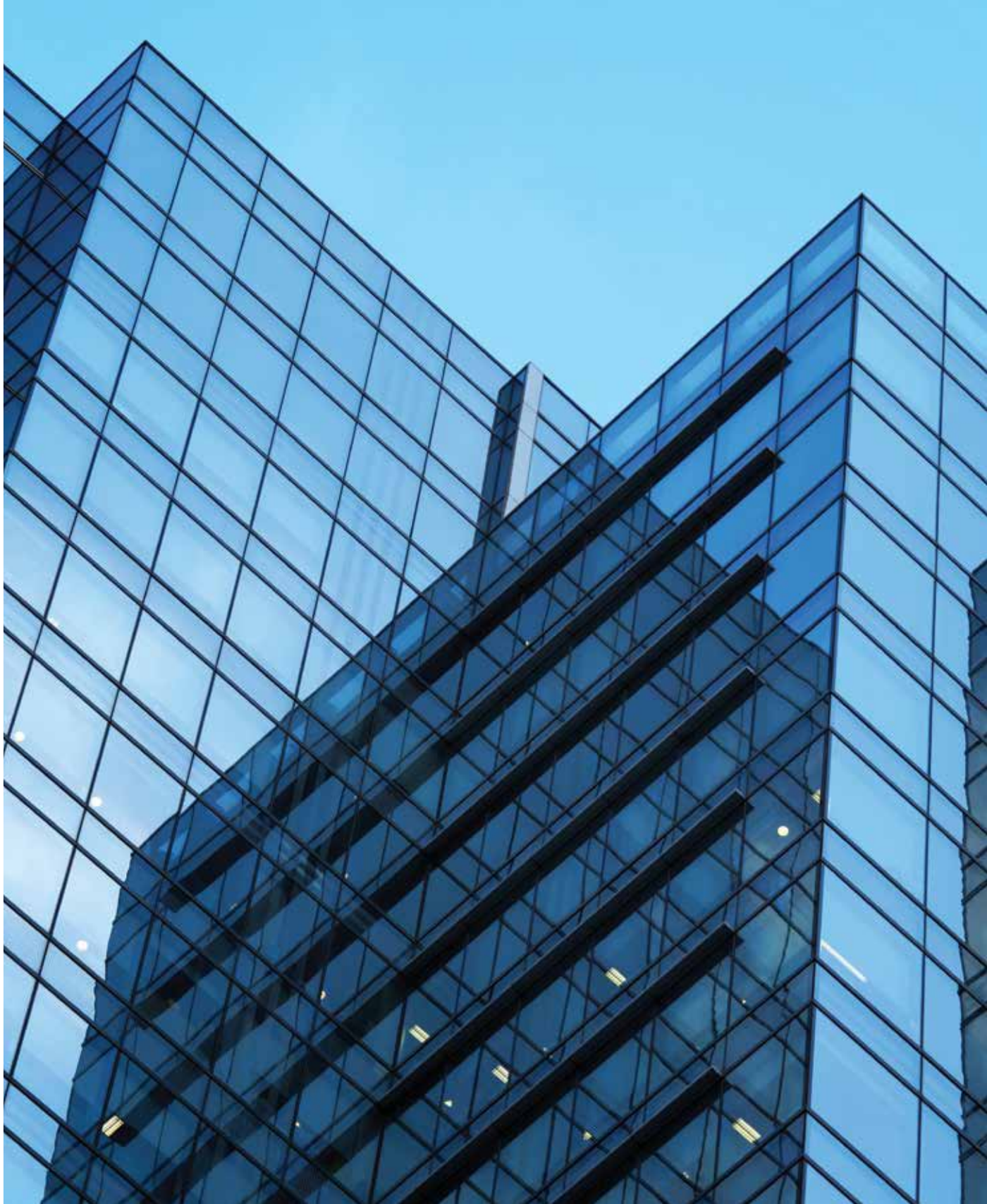

Ταυτότητα

Τα υαλοπετάσματα είναι κατασκευές υψηλού αρχιτεκτονικού ενδιαφέροντος που χρησιμοποιούνται κυρίως σε επαγγελματικά κτίρια καλύπτοντας μικρές ή μεγάλες επιφάνειες.

Για αυτή την προϊοντική κατηγορία, η ALUMINCO προφέρει το ολοκληρωμένο σύστημα EW50 όπου οι πολύ καλές μηχανικές ιδιότητες του, έχουν εξασφαλίσει σημαντικά και πολύπλοκα έργα.

Οι εργονομικές ιδιότητες του συστήματος χαρακτηρίζουν την μοναδικότητα και ευελιξία του ενώ προσφέρει εξαιρετική αισθητική και λειτουργικότητα αφού είναι σχεδιασμένο βάση των υψηλότερων αρχιτεκτονικών και μηχανικών απαιτήσεων.

Το EW50 περιλαμβάνει πληθώρα κατασκευαστικών λύσεων και συνεργάζεται απόλυτα με όλα τα συστήματα σκίασης.

Το σύστημα είναι πιστοποιημένο σύμφωνα με τις αυστηρές προδιαγραφές του Ινστιτούτου της Ιταλίας ISTEDIL.

Το σύστημα διακρίνεται σε τρεις τύπους:

EW50 Standard

Η διαχρονική λύση του κλασικού υαλοπετάσματος για στιβαρές και απαιτητικές κατασκευές με εμφανείς κανάβους και πολλαπλές λύσεις σε διακοσμητικά καπάκια.

EW50 Structural

Η απόλυτη λύση για υαλοπετάσματα κάλυψης κτιρίων, η οποία αποκρύπτει την ενεργή συμμετοχή αλουμινίου από την εξωτερική του όψη.

EW50 Linear

Ο αρμονικός συνδυασμός των Standard & Structural κατασκευαστικών λύσεων δημιουργεί ένα γραμμικά αισθητικό αποτέλεσμα για λυτές αρχιτεκτονικές εφαρμογές.

Standard EW50

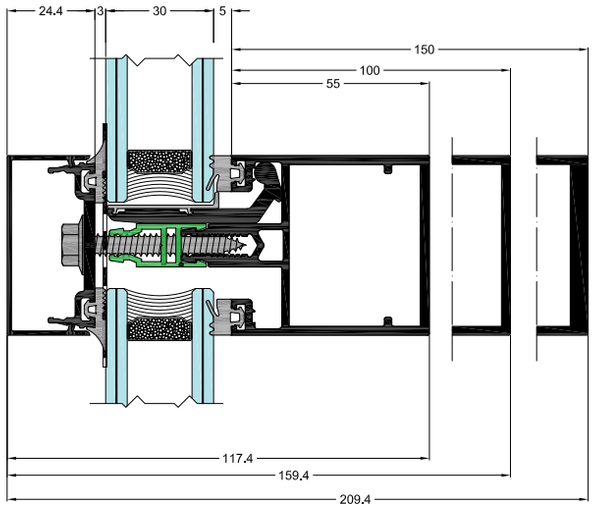

Structural EW50

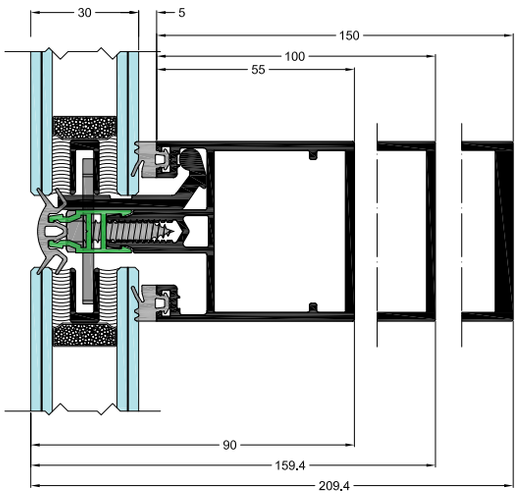

ΤΥΠΟΣ			
	STANDARD	STRUCTURAL	LINEAR
ΔΙΑΣΤΑΣΕΙΣ			
ΠΛΑΤΟΣ ΚΟΛΩΝΑΣ/ΤΡΑΒΕΡΣΑΣ mm	50	50	50
ΒΑΘΟΣ ΚΟΛΩΝΑΣ/ΤΡΑΒΕΡΣΑΣ mm	16-237	16-237	16-237
ΠΑΧΟΣ ΥΑΛΩΣΗΣ mm	6-52	30 ή 32	30 ή 32
ΠΙΣΤΟΠΟΙΗΤΙΚΑ/ΕΠΙΔΟΣΕΙΣ			
ΑΕΡΟΔΙΑΠΕΡΑΤΟΤΗΤΑ EN 12207	Class A4		
ΥΔΑΤΟΣΤΕΓΑΝΟΤΗΤΑ EN 12208	Class RE 1200		
ΑΝΤΟΧΗ ΣΕ ΑΝΕΜΟΠΙΕΣΗ UNI EN 12179	Design load: ±2000 Pa (203 Kg/m²)		
	Increased load: ±3000 Pa (304 Kg/m²)		

EW50 SP

Σύστημα Υαλοπετάσματος

Υψηλή ηχομονωτική απόδοση

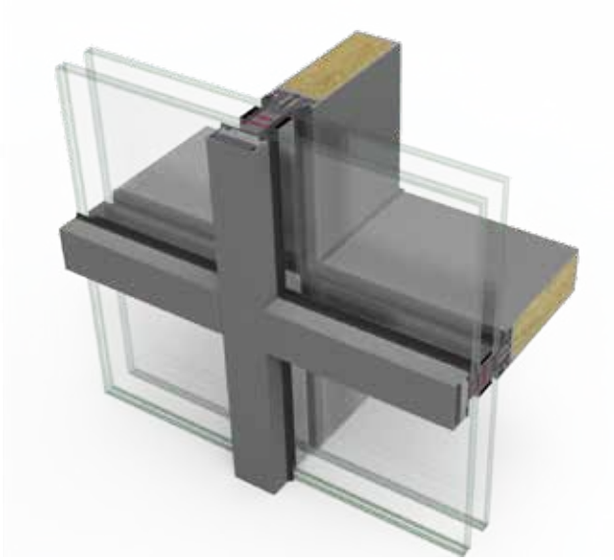

Ταυτότητα

Το EW50 SP είναι ένα θερμομονωτικό σύστημα υαλοπετασμάτων της ALUMINCO το οποίο ενσωματώνει μοναδικά χαρακτηριστικά, προσφέροντας τη δυνατότητα δημιουργίας ανθεκτικών κατασκευών υψηλής ακουστικής άνεσης.
Το σύστημα αποτελείται από κατακόρυφες και οριζόντιες διατομές, με εμφανές πλάτος κολώνας και τραβέρσας 50 χιλ., συγκράτηση υαλοπινάκων με διατομή-πλάκα πιέσεως και εξωτερικό ορατό διακοσμητικό καπάκι. Τα ενισχυμένα προφίλ, η γέμιση του πυρήνα με πετροβάμβακα, τα ειδικά μονωτικά υλικά και τα ελαστικά EPDM θωρακίζουν το σύστημα με επιπλέον στρώματα μόνωσης προσφέροντας τη μέγιστη θερμική και ακουστική μόνωση.
Το σύστημα προσφέρει τη δυνατότητα ενσωμάτωσης τριπλών υαλοπινάκων. Επιπλέον, η δυνατότητα ενσωμάτωσης πλαισίων ανοίγματος μπορεί να επιτευχθεί από τις σειρές θυρών και παραθύρων της Aluminco με λειτουργικότητα, ομοιογένεια και κατασκευαστική απλότητα.
Το σύστημα Aluminco EW50 SP είναι καλά εξοπλισμένο για να ανταποκρίνεται στις υψηλότερες αρχιτεκτονικές απαιτήσεις, ιδανικό για κατασκευές υαλοπετασμάτων σε κτίρια γραφείων, εμπορικά κέντρα, τράπεζες, ξενοδοχεία κ.α.

Χαρακτηριστικά & πλεονεκτήματα

- Εξαιρετική ηχομόνωση
- Βέλτιστη θερμομόνωση
- Υψηλός βαθμός λειτουργικότητας
- Λύσεις τριπλής ή διπλής υάλωσης
- Συνεργάσια με θύρες και παράθυρα των σειρών D75 / D90, W450 / W4750 της ALUMINCO

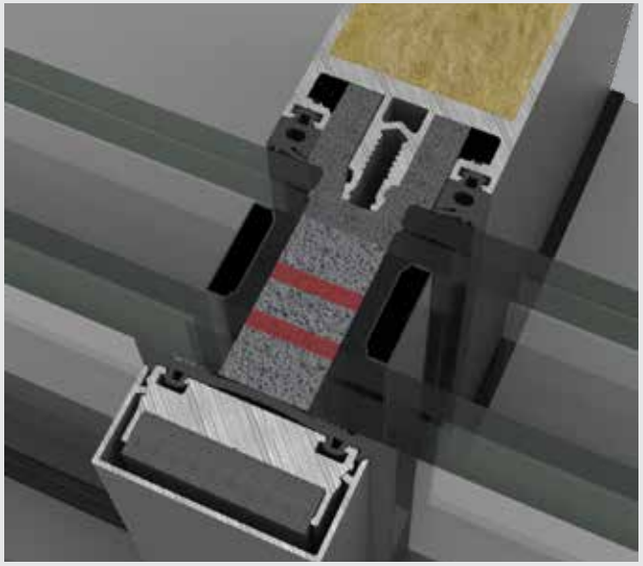

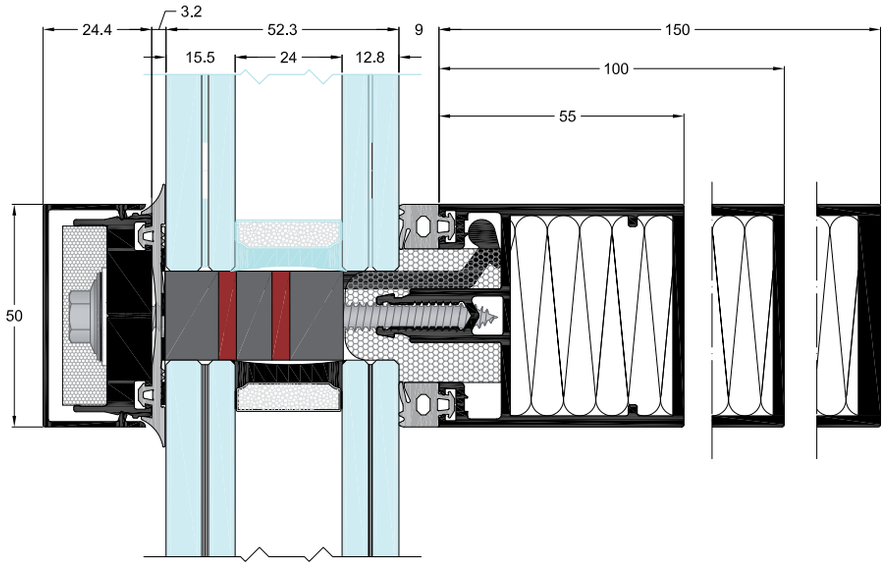

ΤΕΧΝΙΚΑ ΧΑΡΑΚΤΗΡΙΣΤΙΚΑ	
ΕΜΦΑΝΕΣ ΠΛΑΤΟΣ ΣΥΣΤΗΜΑΤΟΣ	50 mm
ΒΑΘΟΣ ΚΟΛΩΝΑΣ	50-237 mm
ΒΑΘΟΣ ΤΡΑΒΕΡΣΑΣ	150 mm
ΠΑΧΟΣ ΥΑΛΩΣΗΣ	12-64 mm
ΜΕΓΙΣΤΗ ΡΟΠΗ ΑΔΡΑΝΕΙΑΣ ΚΟΛΩΝΑΣ	Ix=1881 cm^4 Iy=83 cm^4
ΜΕΓΙΣΤΗ ΡΟΠΗ ΑΔΡΑΝΕΙΑΣ ΤΡΑΒΕΡΣΑΣ	Ix=322 cm^4 Iy=44 cm^4

ΠΙΣΤΟΠΟΙΗΤΙΚΑ/ΕΠΙΔΟΣΕΙΣ	
ΘΕΡΜΟΠΕΡΑΤΟΤΗΤΑ EN ISO 12412-2	1.64 W/m^2K
ΑΕΡΟΔΙΑΠΕΡΑΤΟΤΗΤΑ EN 12152 & 12207	Class A4
ΥΔΑΤΟΣΤΕΓΑΝΟΤΗΤΑ EN 12208	Class RE1200
ΑΝΤΟΧΗ ΣΕ ΑΝΕΜΟΠΙΕΣΗ EN 12210	Design load: ±2000 Pa (203 Kgr/m^2)
	Increased load: ±3000 Pa (304 Kgr/m^2)

XPAND
Καλωσορίστε
μια νέα εποχή
δυνατοτήτων!

Το Aluminco Xpand είναι ένα ελαφρύ ανθεκτικό, πολυμορφικό, προϊόν που θα προσαρμοστεί στις ανάγκες σας και θα απογειώσει το επόμενο project σας! Το Aluminco Xpand έχει υψηλές μηχανικές αντοχές, κυκλοφορεί σε διάφορες μορφές και μοτίβα που διαφοροποιούνται μεταξύ τους στη διαπερατότητα του φωτός, στις διαστάσεις και τον σχεδιασμό. Προσόψεις, οροφές, διαχωριστικά, περιφράξεις, ειδικές κατασκευές όλα αφήνονται στη φαντασία σας και...στο Aluminco Xpand!

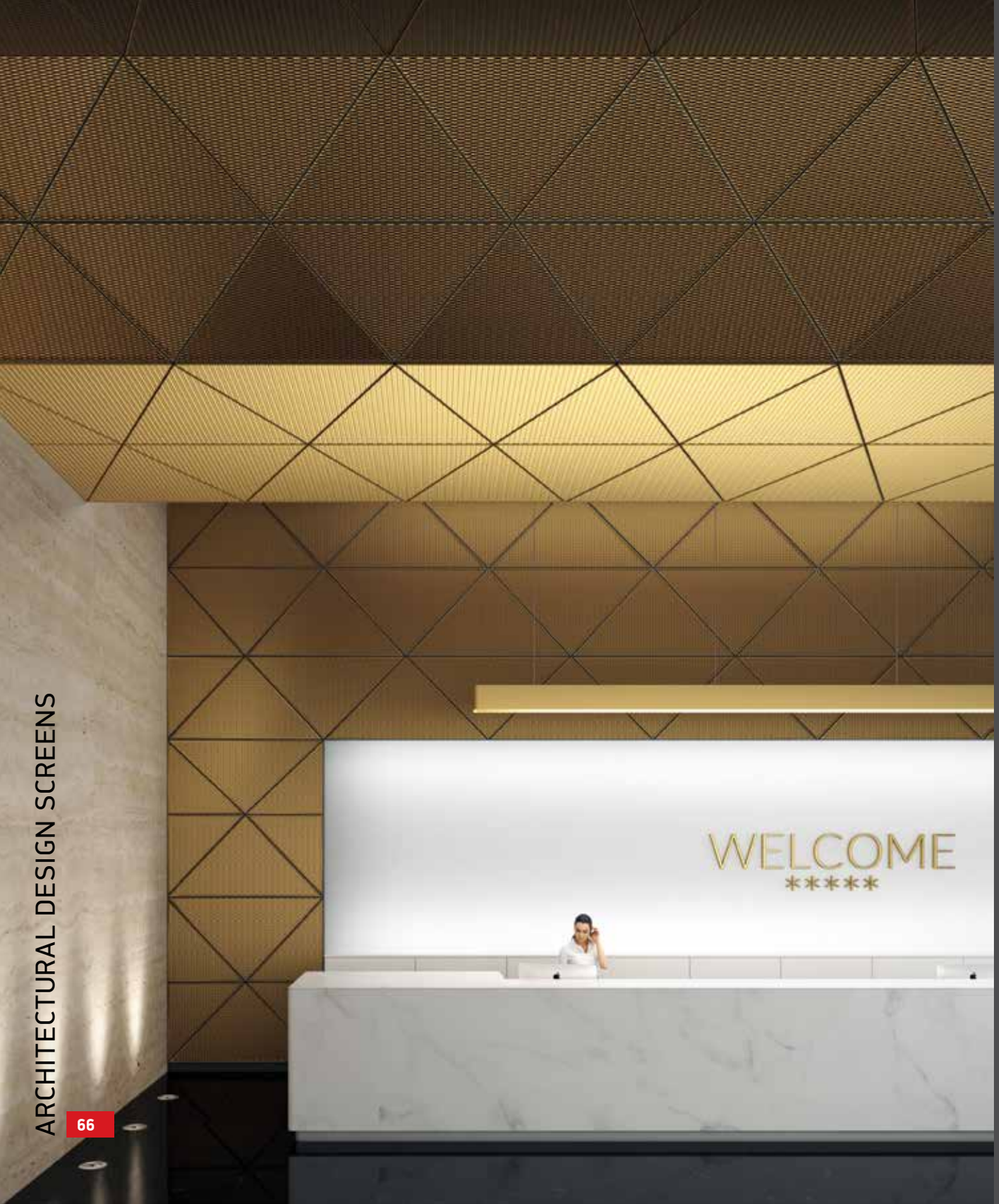

XPAND

Χαρακτηριστικά και πλεονεκτήματα

- Εισάγει ένα νέο στυλ σε οποιοδήποτε χώρο.
- Είναι μια απλή, κομψή, ευέλικτη και οικονομικά αποδοτική λύση.
- Προσφέρει εξαιρετικά επίπεδα διαπερατότητας.
- Λειτουργεί ως χώρισμα του χώρου / δίνει σχήμα στον χώρο.
- Λειτουργεί ως ασπίδα προστασίας από τον ήλιο, επιτρέπει τη διάχυση φωτός.
- Είναι εύκαμπτο και διαμορφώνεται ελεγχόμενα.
- Διάφορα σχήματα και διαστάσεις.
- Ιδανικό για κιγκλιδώματα, φράχτες, πύλες ή για να κρύβει περιοχές που δε θέλουμε να φαίνονται.
- Προσφέρει σκίαση/εξαερισμό.
- Συνδυάζεται με τη σειρά Fusion Line της ALUMINCO.
- Είναι ελαφρύ και ανθεκτικό, κατάλληλο τόσο για εμπορικά έργα όσο και για οικίες.

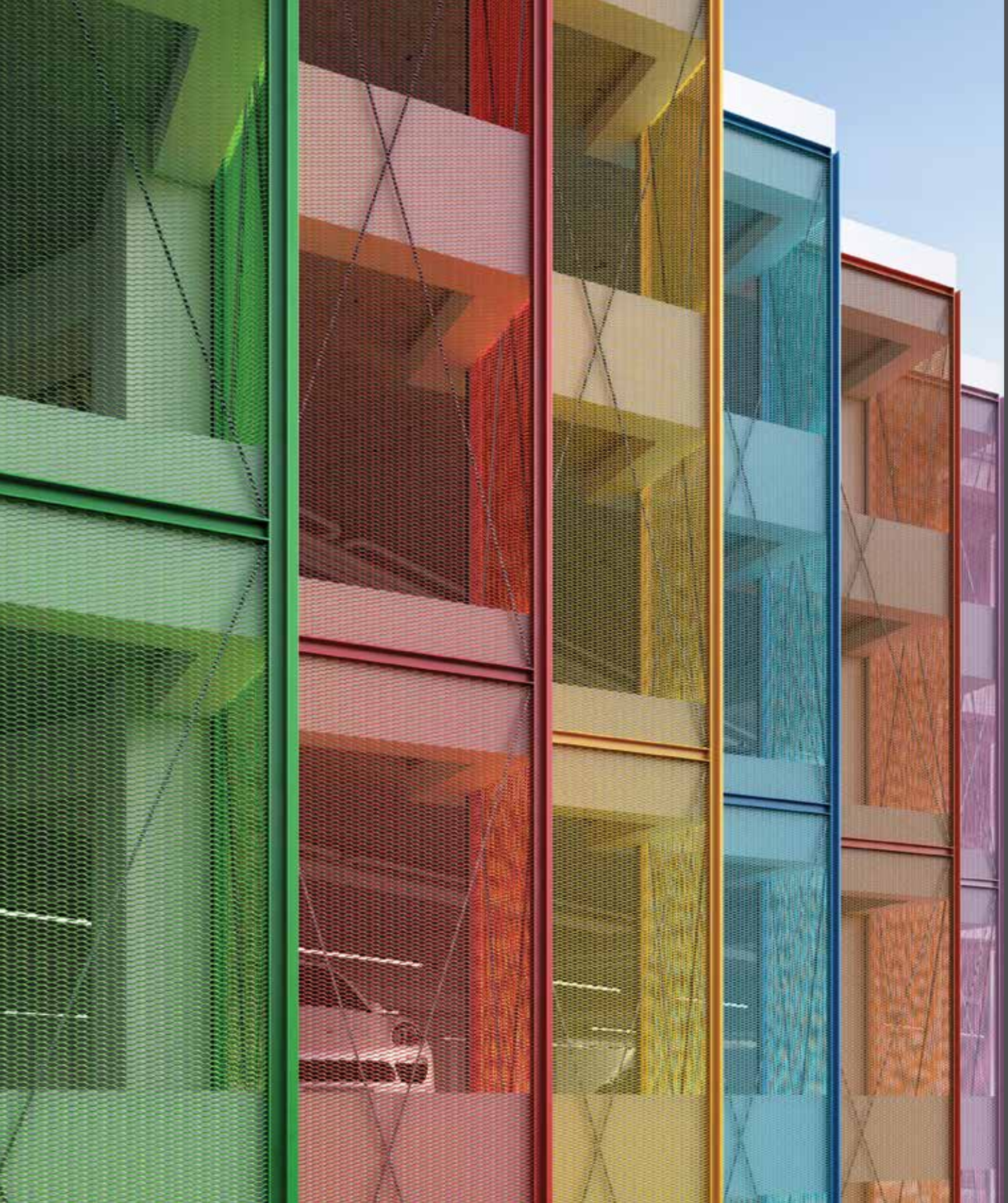

Χρώματα και επιφανειακή επεξεργασία

Τα πλέγματα αρχιτεκτονικού σχεδιασμού προσφέρονται σε μεγάλη ποικιλία χρωμάτων και φινιρισμάτων, σύμφωνα με τα διεθνώς αναγνωρισμένα πιστοποιητικά Qualicoat και Qualanod.

Ηλεκτροστατική βαφή και ανοδίωση
Επιλέξτε από ένα εξαιρετικά ευρύ φάσμα χρωμάτων RAL σε 3 διαφορετικές υφές, γυαλιστερό, ματ και χρώματα με κοκκώδες φινίρισμα και μεγάλη ποικιλία από ματ χρώματα ανοδίωσης που ανταποκρίνονται σε κάθε απαίτηση.

ΣΥΣΤΗΜΑΤΑ ΚΑΓΚΕΛΩΝ

ΣΥΣΤΗΜΑΤΑ ΚΑΓΚΕΛΩΝ

Η καινοτομία στα συστήματα κάγκελων είναι γραμμένη με κεφαλαία γράμματα στη γενετική κληρονομιά της ALUMINCO.

Τρανταχτή απόδειξη τα θρυλικά χυτά κάγκελα που πρωτοκυκλοφόρησαν την δεκαετία του 1980 και με τα ανατρεπτικά σχέδια τους κατάφεραν να προσφέρουν, πρωτόγνωρη για την εποχή λύση σε κάθε αρχιτεκτονική και κατασκευαστική ανάγκη.

Σήμερα, οι πολυάριθμες πρωτότυπες προϊοντικές λύσεις ενσαρκώνουν τέλεια εκείνο το πρωτοποριακό πνεύμα και το πάθος για καινοτομία, που αποτελούν πρωταρχικές αξίες της φιλοσοφίας Creativity in Progress!

Όποιο προϊόν και να επιλέξετε, επιβεβαιώνεται ανεπιτήδευτα η συμβίωση της καινοτομίας, της εργονομίας, της οικολογίας και των νέων αντιλήψεων γύρω από τον αρχιτεκτονικό σχεδιασμό.

Ο σύγχρονος και εμπνευσμένος σχεδιασμός τους αντανακλά τις τάσεις και απαιτήσεις της εποχής για περισσότερη ασφάλεια, σωστή λειτουργικότητα, υψηλή τεχνολογία και αισθητική ποιότητα.

Ανακαλύψτε μοναδικές επιλογές, Fusion Line - Open Air - Crystal line - Classic line - F50 Anodized line, σε συστήματα κάγκελων με έντονη προσωπικότητα που υπερέχουν σε όλους τους τομείς.

FUSION LINE

F50 RAILING SYSTEM

CLASSIC LINE

Open air by ALUMINCO

Crystalline railing system

FUSION LINE

Railing Solutions

Διαχρονική κομψότητα και αξιόπιστη ασφάλεια σε απόλυτη ισορροπία.

Στη μεγάλη οικογένεια των κάγκελων της ALUMINCO έρχεται να προστεθεί η σειρά Fusion Line. Η καινούργια σειρά πήρε το όνομά της από την ιδιότητά της να συνδυάζει με αρμονία αλλά και φαντασία το γυαλί με το αλουμίνιο σε αναρίθμητους συνδυασμούς, ενώ την ίδια στιγμή να παραμένει απέριττη, προσιτά πολυτελής και ιδιαίτερα όμορφη.

Στη νέα αυτή σειρά ανήκουν οι εξής τύποι:
ORBIT, ELXIS, SYNTHESIS

Η σειρά Fusion Line βελτιώνει δραματικά τις πιο σημαντικές πτυχές της εμπειρίας που προσφέρουν τα κάγκελα. Εισάγει προηγμένα και στιβαρά προφίλ για επιπλέον αντοχή, μοναδικό σχεδιασμό για εντυπωσιακή εμφάνιση και την καλύτερη απόδοση που έχουμε δει ποτέ σε ένα σύστημα κάγκελων.

ΣΗΜΕΙΑ ΑΝΑΦΟΡΑΣ

Μινιμαλιστικός Σχεδιασμός

Χάρη στην εξαιρετική απλότητα και τον μινιμαλ χαρακτήρα της, η σειρά Fusion λειτουργεί πραγματικά πολύ καλά ως ένα οπτικό στοιχείο.

Αξιόπιστη ασφάλεια

Όλα τα κάγκελα της σειράς Fusion line συμπεριφέρονται εξαιρετικά καλά, παρέχοντας μέγιστη ασφάλεια και προστασία.

Εύκολη & Γρήγορη Εγκατάσταση

Τα κάγκελα της σειράς Fusion line έχουν σχεδιαστεί για να προσφέρουν τα οφέλη μιας γρήγορης και εύκολης εγκατάστασης σε όλα τα στάδια της τοποθέτησης τους.

Τρεις τύποι. Απεριόριστες δυνατότητες

Οι τύποι Orbit, Elxis και Synthesis αναμειγνύουν το αλουμίνιο και το γυαλί μαζί σε πολυάριθμους μοναδικούς συνδυασμούς.

Πιστοποιημένο & Εγκεκριμένο

Η σειρά Fusion έχει πιστοποιηθεί από αξιόλογα εργαστήρια δοκιμών για να ανταποκρίνεται και να υπερβαίνει τα πρότυπα ποιότητας, ασφάλειας και απόδοσης.

intertek

CERTIFIED BY ift ROSENHEIM CERTIFIÉ PAR

Η σειρά **Orbit** προσφέρει το ασυναγώνιστο πλεονέκτημα της πρωτότυπης σχεδίασης για στιβαρές αρχιτεκτονικές λύσεις κάγκελων, μοντέρνας γραμμής και υψηλής ασφάλειας. Μεταξύ άλλων, υποστηρίζει ειδικές εφαρμογές διαχωριστικού ξενοδοχείων, που ξεχωρίζουν για την αισθητική και την λειτουργικότητα τους.

Η σειρά **Elxis** διαθέτει μοντέρνα σχεδίαση που αναδεικνύει την απλότητα των γραμμών, ιδανικό για χώρους με minimal design. Προσφέρει πρωτότυπες λύσεις για μεγάλου μεγέθους ανοίγματα υαλοπίνακα ενώ ανταποκρίνεται εξαιρετικά στις υψηλές προδιαγραφές κατασκευών για απαιτητικά έργα.

Η σειρά **Synthesis** χαρακτηρίζεται για την μοντέρνα αισθητική και την αστείρευτη ποικιλία από συνδυασμούς προφίλ. Η ευκολία και ευελιξία στην κατασκευή αποτελεί σημείο αναφοράς καθώς το 80% της κατασκευαστικής εργασίας των κάγκελων δύναται να υλοποιηθεί εντός του εργοστασίου.

Open air by ALUMINCO

Εξαιρετική δημιουργία από γυαλί και αλουμίνιο.

Το σύστημα Open Air αποτελεί ένα τεχνολογικό επίτευγμα παγκόσμιας απήχησης που προκαλεί με τις καινοτομίες του και προσφέρει την απόλυτη απάντηση σε επαγγελματικούς εξωτερικούς χώρους όπως εστιατόρια, καφετέριες, ξενοδοχεία κ.α.

Μια μοναδική καινοτομία, κατοχυρωμένη* και διαθέσιμη αποκλειστικά από την ALUMINCO, όπου το κινούμενο τμήμα του συστήματος προσαρμόζεται με μια μόνο κίνηση ανάλογα με τις επιθυμίες μας αλλά και τις επικρατούσες καιρικές συνθήκες.

Το σύστημα Open Air προσφέρεται σε τρεις εκδόσεις ΟΑ 1600, ΟΑ 1800, ΟΑ 2000 με βάση το ύψος και κάθε τύπος είναι διαθέσιμος σε πέντε διαφορετικά πλάτη 1000 mm, 1200 mm, 1500 mm, 1800 mm και 2000 mm. Επιπρόσθετα, όλες οι εκδόσεις του συστήματος προσφέρονται και για γωνιακές κατασκευές, τόσο εσωτερική όσο και εξωτερική 90°.

Πολυάριθμες επιλογές όπως κουπαστή, τραβέρσα, βάση τρόλεϊ, υποστήριξη για έξτρα στεγανοποίηση και επιπρόσθετα προφίλ προσθέτουν προστιθέμενη αξία προσφέροντας πλήρη ικανοποίηση του πελάτη μέχρι και την τελευταία λεπτομέρεια.

Κάθε μοντέλο του συστήματος Open Air είναι καρπός ειδικευμένης χειροποίητης εργασίας, σπάνιας στο χώρο των κατασκευών. Όλες οι εκδόσεις φέρουν το ειδικά σχεδιασμένο λογότυπο τονίζοντας ακόμα περισσότερο την κουλτούρα της αριστείας και χαρίζοντας στον τελικό χρήστη μια ξεχωριστή εμπειρία. Μια εμπειρία έτσι όπως δεν την έχει ξαναζήσει!

* Αριθμός Ελληνικής πατέντας: 1008916
Αριθμός Ευρωπαικής πατέντας: 3359757

Εξαιρετικά Κομψό

Το λιγότερο ορατό πλαίσιο αλουμινίου προσδίδει minimal χαρακτήρα και αισθητική, ενώ η αρμονική ενσωμάτωση των υαλοπινάκων απελευθερώνει το μέγιστο του φυσικού φωτός στο εσωτερικό περιβάλλον.

Εύκολο στη χρήση

Κάθε μοντέλο της σειράς Open Air μπορεί να ανυψώνεται και να χαμηλώνει με μία απλή κίνηση. Είναι σχεδιασμένα για εύκολο και ευέλικτο χειρισμό.

Ελαφρύ & Στιβαρό

Το πλαίσιο κάθε μοντέλου της σειράς Open Air είναι εξ ολοκλήρου κατασκευασμένο από αλουμίνιο, εξοπλισμένο με γυαλί ασφαλείας, θερμικά επεξεργασμένο στο σταθερό μέρος και triplex στο κινούμενο τμήμα. Τα μοντέλα Open Air παρουσιάζουν αποδεδειγμένα εξαιρετική αντοχή σε εξωτερική πίεση.

Μοναδική Προστασία

Όλα τα μοντέλα της σειράς Open Air συμπεριφέρονται εξαιρετικά καλά σε υπαίθριους χώρους παρέχοντας ηχομείωση και υψηλή προστασία από όλες τις καιρικές συνθήκες.

Εύκολη Εγκατάσταση

Τα μοντέλα Open Air είναι προσεκτικά σχεδιασμένα για να βοηθούν τον εγκαταστάτη να απολαμβάνει τα οφέλη μιας γρήγορης και εύκολης εγκατάστασης σε όλα τα στάδια από τη μεταφορά έως και την τοποθέτηση τους.

Πιστοποιημένο & Εγκεκριμένο

Το σύστημα Open Air έχει πιστοποιηθεί από αξιόλογα εργαστήρια δοκιμών για να ανταποκρίνεται και να υπερβαίνει τα πρότυπα ποιότητας, ασφάλειας και απόδοσης.

intertek

SWISS CERT

Open air e-MOTION

Το Open Air E-MOTION αποτελεί την ηλεκτροκίνητη έκδοση της σειράς Open Air, το οποίο λειτουργεί τόσο έξυπνα και ελεγχόμενα, διαμορφώνοντας εξωτερικούς χώρους που ανταποκρίνονται στους σύγχρονους ρυθμούς της ζωής μας, στις ανάγκες και τις επιθυμίες μας.

Το Open Air E-MOTION προσαρμόζεται σε κάθε περιβάλλον, εντυπωσιάζει με τις αναλογίες του και μετατρέπει ένα συνηθισμένο χώρο σε απολαυστική εμπειρία.

Open air FIXED

Η σειρά Fixed προσφέρει απεριόριστες δυνατότητες και ολοκληρωμένες λύσεις, οι οποίες καλύπτουν κάθε ανάγκη σε επίπεδο αισθητικής και λειτουργικότητας.

- Μοναδική συλλογή σταθερών τυπολογιών για τον εξοπλισμό κάθε επαγγελματικού χώρου και της κατοικίας.
- Πολυάριθμες τυπολογίες και συνθέσεις, με τζάμι, με ραμποτέ και τζάμι, σε οβάλ ή ευθεία γραμμή, σας προσφέρει απεριόριστες δυνατότητες.
- Διατίθεται σε μια σειρά παραλλαγών μήκους, ύψους και σχεδίων.
- Ταχύτητα και ευκολία στην κατασκευή και την τοποθέτηση.
- Δυνατότητα αποτύπωσης του λογοτύπου σας ή ενός προμηθευτή/χορηγού πάνω στους υαλοπίνακες.
- Προσφέρονται σε ένα ευρύ φάσμα από χρωματικές επιλογές (RAL, ανοδίωση και αποχρώσεις απομίμησης ξύλου).

Open air Glass Wall

Το σύστημα Glass Wall είναι διαθέσιμο σε 6 βασικούς τύπους - OA 1000, OA 1100, OA 1200, OA 1600, OA 1800, OA 2000 – βάσει παραμέτρου ύψους και κάθε είδος διατίθεται σε 5 διαφορετικά μήκη - 1000 mm, 1200 mm, 1500 mm , 1800 mm, 2000 mm. Το σύστημα γυάλινου ανεμοφράκτη είναι επίσης διαθέσιμο, κατόπιν αιτήσεως, σε εξατομικευμένα προσαρμοσμένα μήκη ανά 5 mm μεταξύ 1000-2000 mm

Crystalline®
railing system

Διαφάνεια που ξεπερνά τις ανθρώπινες προσδοκίες

Οι ανάγκες του σύγχρονου ανθρώπου για περισσότερη διαφάνεια, φωτεινότητα και αισθητική ικανοποιούνται στο μέγιστο βαθμό από την πρόταση της ALUMINCO στην κατηγορία του γυάλινου κάγκελου. Το Crystal line ξεχωρίζει για την μοναδική του σχεδίαση, την λειτουργικότητα και την ασφάλεια προσφέροντας καινοτομίες που έχουν σχεδιαστεί με γνώμονα τις πραγματικές σύγχρονες ανάγκες.

Προσφέρεται σε 3 βασικούς τύπους επιδαπέδιο, ενδοδαπέδιο και πλευρικό σε δάπεδο ή στηθαίο, με πολυάριθμες εξατομικευμένες επιλογές. Διατίθεται σε όλες τις αποχρώσεις ανοδίωσης και ηλεκτροστατικής βαφής με τη δυνατότητα επιλογής κουπαστής διαφόρων σχημάτων. Η απόλυτη αίσθηση ελευθερίας απαντάται με μοναδικό τρόπο από το Crystal line, η ιδανική λύση για μπαλκόνια, σκάλες και περιφράξεις κτιρίων με υψηλές αρχιτεκτονικές απαιτήσεις.

ΣΥΣΤΗΜΑ	ΣΤΗΡΙΞΗ			ΠΑΧΟΣ ΥΑΛΩΣΗΣ [1]	ΦΟΡΤΙΣΗ	ΠΕΔΙΑ ΕΦΑΡΜΟΓΗΣ [2]			ΔΟΚΙΜΑΣΜΕΝΟ & ΕΓΚΕΚΡΙΜΕΝΟ				
	Επιδαπέδια	Πλάγια	Ενδοδαπέδια			Ιδιωτική	Εμπορική	Δημόσια	IFT Rosenheim	BBRI	FTL	Instituto Giordano	Intertek
A LINE	■			17.52 mm	≤ 1 kN/m	■	■		■			■	
A10 LINE	■			10.76 mm	≤ 0.5 kN/m	■			■				
A20 LINE	■			17.52 mm	≤ 0.5 kN/m	■				■			
A20U LINE			■	17.52 mm	≤ 0.5 kN/m	■							
B LINE	■			17.52 / 21.52 mm	≤ 1 kN/m	■	■			■		■	
C2 LINE	■			17.52 / 21.52 mm	≤ 1 kN/m	■	■		■		■	■	
C2U LINE			■	17.52 / 21.52 mm	≤ 1 kN/m	■	■						
D LINE		■		17.52 / 21.52 mm	≤ 1 kN/m	■	■					■	
DS LINE		■		17.52 / 21.52 mm	≤ 1 kN/m	■	■					■	
DC LINE		■		17.52 / 21.52 mm	≤ 0.5 kN/m								
DC LINE NO DRILL		■		17.52 / 21.52 mm	≤ 0.5 kN/m	■				■			
E LINE	■			17.52 - 25.52 mm	≤ 3 kN/m	■	■	■	■	■	■		
L LINE	■	■		17.52 - 21.52 mm	≥ 3 kN/m	■	■	■		■			■
SLIM LINE	■	■	■	11.52 - 21.52 mm	≤ 1 kN/m	■	■		■				

1. ΥΑΛΟΠΙΝΑΚΑΣ: Θερμικά επεξεργασμένος με μεμβράνη
2. ΙΔΙΩΤΙΚΗ ΧΡΗΣΗ: Σπίτια κτλ.
   ΕΜΠΟΡΙΚΗ ΧΡΗΣΗ: Επαγγελματικοί χώροι, γραφεία κτλ.
   ΔΗΜΟΣΙΑ ΧΡΗΣΗ: Δημόσιοι χώροι, Στάδια κτλ.

Το πρωτοποριακό σύστημα Crystal line υπογράφει πάνω από 200 σύνθετα έργα σε όλο τον κόσμο, κερδίζει ολοένα έδαφος στην διεθνή αγορά, διεκδικεί και ολοκληρώνει έργα ειδικού βάρους και διακρίνεται μεταξύ άλλων για την πληρότητα των αυστηρότερων απαιτήσεων και προδιαγραφών που απαιτούνται για την υλοποίηση μεγάλων και σύνθετων έργων.

Ζήστε στην απόλυτη ασφάλεια.

Η ασφάλεια και η προστασία αποτελούν θεμελιώδεις προτεραιότητες κατά την διαδικασία σχεδιασμού και ανάπτυξης των κάγκελων Crystal line. Πληθώρα πιστοποιήσεων από διεθνώς αναγνωρισμένα ιδρύματα εξασφαλίζουν τη μέγιστη ασφάλεια των χρηστών.

Μεταξύ αυτών είναι:

- Intertek (ΗΠΑ)
- FTL (Florida, ΗΠΑ)
- IFT Rosenheim (Γερμανία)
- BBRI (Βέλγιο)
- Instituto Giordano (Ιταλία)

Τα κάγκελα Crystal line έχουν πιστοποιηθεί στη λειτουργία τους, σε αντοχή υπό στατικό φορτίο έως 3 KN/m γραμμικό φορτίο, καλύπτοντας έτσι τις απαιτήσεις των κανονισμών σε οικίες, γραφεία, στάδια, εμπορικά κέντρα, και γενικότερα δημόσιους χώρους με υψηλή επισκεψιμότητα.

CLASSIC LINE

Αυθεντικές χυτές γραμμές χωρίς περιορισμούς.

Με απεριόριστες δυνατότητες εξατομίκευσης, τα κλασικά κάγκελά της ALUMINCO προτείνουν πολυάριθμους συνδυασμούς για εξωτερικούς χώρους προσδίδοντας ένα γοητευτικό αποτέλεσμα.

Διατίθενται σε πολύ μεγάλη ποικιλία από παραδοσιακά και μοντέρνα σχέδια και σε απεριόριστες χρωματικές παραλλαγές ενώ είναι κατασκευασμένα από μακράς διάρκειας κράμα αλουμινίου και προφίλ με αντιδιαβρωτικές ιδιότητες.

Διακρίνονται για την αντοχή τους στο χρόνο χωρίς ιδιαίτερη συντήρηση ενώ συνοδεύονται από πληθώρα εξαρτημάτων, προσφέροντας λύσεις για πολλαπλές κατασκευές, με ιδιαίτερη ευκολία στην τοποθέτηση καθώς και με μέγιστη προστασία κατά της διάβρωσης.

Άγρια γοητεία που ξεπερνά τα όρια της φαντασίας.

F50
RAILING SYSTEM

Είκοσι διαφορετικοί τύποι συνδυάζουν απόλυτα τις στιβαρές φόρμες και τις επιθετικές αναλογίες των προφίλ σε ένα μοναδικά αντισυμβατικό και ταυτόχρονα μοντέρνο σύστημα κάγκελου. Το σύστημα F50 Anodized line στηρίζεται σε μια απλή σχεδιαστική και κατασκευαστική αντίληψη: σε ένα σωληνωτό σύστημα από ανοδιωμένο ή ηλεκτροστατικά βαμμένο αλουμίνιο, που δένεται με ένα χαρακτηριστικό περίτεχνο τρόπο με συνδετήριους συνδέσμους και στηρίγματα, δημιουργώντας ένα αέρινο, υψηλής αισθητικής σύνολο. Τα μεταλλικά του στοιχεία συνδυάζονται αρμονικά μεταξύ τους και δημιουργούν ένα εξαιρετικά όμορφο και ομοιογενές σύνολο. Μπορούν επίσης να συνδυαστούν με συμπαγή πολυκαρμπονικά φύλλα ή κρύσταλλο, προσφέροντας έτσι μοναδικές δυνατότητες αρχιτεκτονικών εφαρμογών. Οι εφαρμογές του συστήματος F50 Anodized line είναι πάρα πολλές και προσφέρουν μοναδικές λύσεις σε εσωτερικούς και εξωτερικούς χώρους, για μπαλκόνια, εσωτερικές και εξωτερικές σκάλες, περιφράξεις πισινών και δημόσιων χώρων.

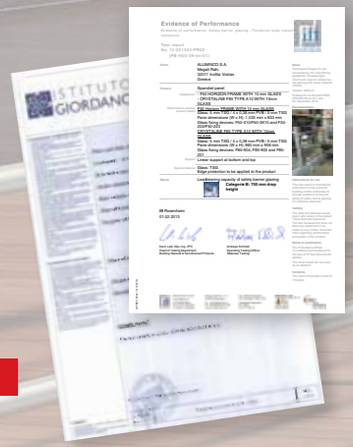

ROSENHEIM

FTL

ISTITUTO GIORDANO

ΣΥΣΤΗΜΑΤΑ ΕΞΩΤΕΡΙΚΟΥ ΧΩΡΟΥ

Συστήματα εξωτερικού χώρου όπως πέργκολες, αίθρια, στέγαστρα εισόδων, αυλόπορτες, αυλόγυροι, φωτιστικά και έπιπλα κήπου, προσφέρουν ολοκληρωμένες λύσεις στο σύγχρονο αρχιτεκτονικό σχεδιασμό κατοικιών και επαγγελματικών χώρων.

Συνδυάζονται σε αρμονία με το φυσικό περιβάλλον και σας προσφέρουν πρακτικές και πολύ λειτουργικές λύσεις για κάθε ανοικτό χώρο όπως κατοικίες, ξενοδοχειακές μονάδες, εστιατόρια και καφετέριες για όλες τις εποχές του χρόνου.

Όλα τα προϊόντα είναι γεμάτα από σχεδιαστικές πινελιές και απεριόριστες χρωματικές παραλλαγές που αναδεικνύουν την εξωτερική τους εμφάνιση και παραπέμπουν στα δυναμικά χαρακτηριστικά τους όπως ασυμβίβαστη λειτουργικότητα, κορυφαία ποιότητα και ανθεκτικότητα στο χρόνο.

Επιλογές χωρίς όρια που συνδυάζουν την αισθητική με την ποιότητα κατασκευής θα σας εμπνεύσουν. Ταιριάξτε αυτό που αντανακλά στο προσωπικό σας γούστο και τον δικό σας τρόπο ζωής.

OUTDOOR *living*

Συστήματα πέργκολας σε μοντέρνα και παραδοσιακή γραμμή, εξασφαλίζουν την απόλυτη ρύθμιση σκίασης και προστασία από την ηλιακή ακτινοβολία ενώ προσφέρουν μοναδική αισθητική και ενεργειακή αναβάθμιση.

Συνδυάζονται σε αρμονία με το φυσικό περιβάλλον και σας προσφέρουν πρακτικές και πολύ λειτουργικές λύσεις για κάθε ανοικτό χώρο όπως κατοικίες, ξενοδοχειακές μονάδες, εστιατόρια και καφετέριες για όλες τις εποχές του χρόνου.

OUTDOOR *living*

Οι αυλόπορτες και οι αυλόγυροι είναι προϊόντα που προσφέρουν λύσεις για κάθε τύπο κατασκευής και δημιουργούν ένα πραγματικό στολίδι στην είσοδο της κατοικίας.

Διαθέτουν μοντέρνα αισθητική ταυτότητα με λιτές και ίσιες γραμμές που ξεχωρίζουν, ισορροπώντας τέλεια μεταξύ κομψότητας και λειτουργικότητας. Σχεδιασμένα για να απλοποιούν τη ζωή, με έμφαση στη λεπτομέρεια, αποτελούν την ιδανική λύση για την σύγχρονη κατοικία και για κτίρια με απαιτητικές προδιαγραφές.

Διατίθενται σε πολλά σχέδια και ακόμη περισσότερους συνδυασμούς, σε απεριόριστες χρωματικές παραλλαγές, ενώ παρουσιάζουν ευκολία στη συναρμολόγηση και την τοποθέτηση, χωρίς να χρειάζονται συστηματική συντήρηση.

ΠΟΡΤΕΣ ΠΑΝΕΛ

Διαχρονικά πάνελ θυρών από παραδοσιακά πρεσαριστά, σύγχρονα κλασικά, μοντέρνα Inox και η νέα σειρά EISSODOS suite διατίθενται σε αμέτρητες επιλογές και προσφέρουν υψηλό αισθητικό αποτέλεσμα με έμφαση στη ποιότητα και την ανθεκτικότητα.

Τα πάνελ της ALUMINCO κατασκευάζονται εξ' ολοκλήρου από αλουμίνιο, από φύλλα αλουμινίου υψηλής ποιότητας και προδιαγραφών, πάχους 1.2 mm και 1.4 mm, με διακοσμητικά μέρη από χυτό αλουμίνιο, επιτυγχάνοντας μεγάλη αντοχή στο χρόνο.

Συνδυάζουν τον άριστο τρόπο κατασκευής και τον ευέλικτο σχεδιασμό με τα πλέον σύγχρονα υλικά, όπως χυτό γυαλί (fussed glazing) με ανοξείδωτο μέταλλο (inox) και αλουμίνιο, χρωματιστά γυαλιά, τεχνοτροπίες vitro και καϊτιών σε χρωματισμούς χρυσό, inox και λευκό.

Διατίθενται σε πολλά πρωτοποριακά σχέδια και χρωματισμούς, καθώς και σε πολλές αποχρώσεις απομίμησης ξύλου πολλαπλασιάζοντας τις δυνατότητες εξατομίκευσης ώστε να υπερκαλύπτουν όλες τις αισθητικές και κατασκευαστικές απαιτήσεις.

Με τις ανάγκες του τελικού χρήστη να μεταβάλλονται συνεχώς, τα πάνελ αλουμινίου της ALUMINCO ισορροπούν τις διαθέσεις, ξεχωρίζοντας για την μοναδική διαχρονικότητα τους.

HDS ULTRA PLUS

ΠΑΝΕΛ ΑΛΟΥΜΙΝΙΟΥ

Τα πάνελ αλουμινίου προσφέρονται σε πολλαπλές σχεδιαστικές προτάσεις και σε ένα ευρύ φάσμα από υλικά και χρώματα που διεγείρουν την προσοχή.
Όλες οι σειρές κατασκευάζονται από φύλλα αλουμινίου υψηλής ποιότητας και σύμφωνα με τις αυστηρότερες προδιαγραφές, προκειμένου να διατηρείται η ανθεκτικότητα και η αντοχή τους στο χρόνο.
Οι υψηλές τεχνικές επιδόσεις στα πάνελ αλουμινίου της ALUMINCO, επιτυγχάνονται με την χρήση του πρωτοποριακού υλικού HDS Ultra Plus, όπου χάρη στην εξαιρετική του συμπεριφορά προσφέρει αυξημένη μείωση του θορύβου, συνδυάζοντας εξίσου την ποιότητα με την ασυναγώνιστη λειτουργικότητα.
Τα πάνελ διατίθενται σε πληθώρα διαστάσεων αλλά προσφέρουν και τη δυνατότητα να κοπούν στις επιθυμητές διαστάσεις.

Διαστάσεις πάνελ:
900x2100, 450x2100, 900x1050, 900x525, 1000x2250

Συντελεστής θερμικής αντίστασης πάνελ:
R_p=0.52 m^2K/W

Συντελεστής θερμικής αγωγιμότητας EPS:
λ=0.033 W/mK

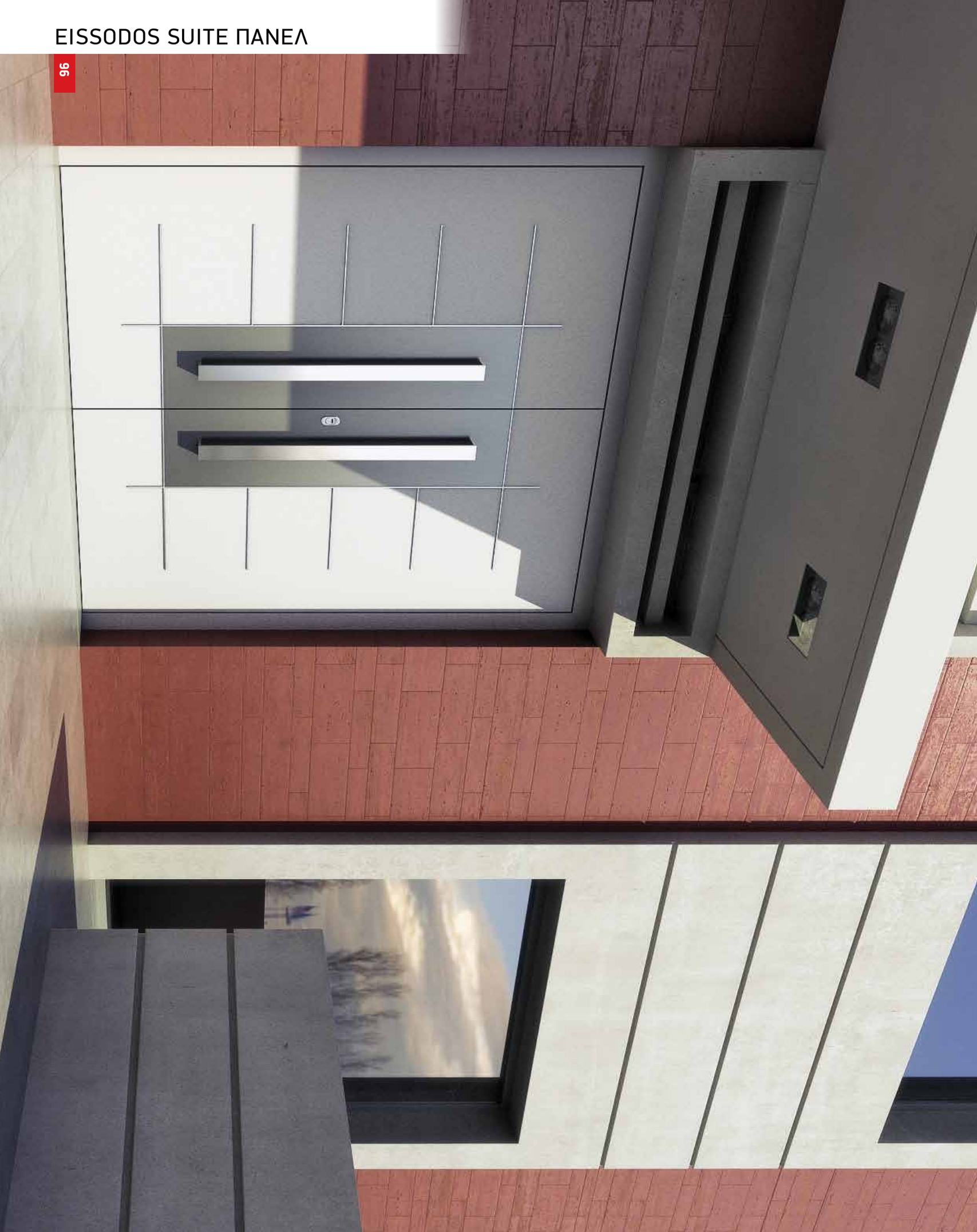

EISSODOSSUITE

Η πόρτα μιας κατοικίας, ενός γραφείου ή οποιοδήποτε άλλου κτιρίου, αποτελεί τη πρώτη εμπειρία που εντυπώνεται στη μνήμη ενός επισκέπτη αλλά ταυτόχρονα ικανοποιεί και τις πιο βαθιές, υποσυνείδητες επιθυμίες του ιδιοκτήτη της.

Η νέα σειρά πάνελ αλουμινίου EISSODOS SUITE της ALUMINCO είναι ένα σύγχρονο και μοναδικό αριστούργημα. Εντυπωσιάζει με ένα ευρύ φάσμα σχεδίων, χρωμάτων και διακοσμητικών επιλογών συνδυάζοντας απόλυτα την αγάπη του κλασικού με την γοητεία του σύγχρονου.

Οι λεπτές γραμμές, η συμμετρία, η αξία των υλικών και ο τέλειος σχεδιασμός προκαλούν τον ενθουσιασμό σε επαγγελματίες και ικανοποιούν απόλυτα τους τελικούς χρήστες.

ΣΥΣΤΗΜΑΤΑ ΣΤΗΡΙΞΗΣ ΦΩΤΟΒΟΛΤΑΪΚΩΝ ΠΛΑΙΣΙΩΝ

Η πιο γνωστή ανανεώσιμη πηγή ενέργειας στην Ελλάδα είναι ο ήλιος της. Τα φωτοβολταϊκά συστήματα μπορούν να αξιοποιήσουν την ηλιακή ενέργεια είτε πρόκειται για βιομηχανική είτε για οικιακή χρήση.

Η ALUMINCO δραστηριοποιείται στον τομέα των Ανανεώσιμων Πηγών Ενέργειας και ειδικά των Φωτοβολταϊκών συστημάτων, σχεδιάζοντας και παράγοντας μοναδικά συστήματα Φ/Β Πλαισίων με τη διακριτική ονομασία ΗΛΕΚΤΡΑ ΙΙ, ΕΣΤΙΑ και ΦΑΕΘΩΝ ΙΙ, επιτυγχάνοντας μια άψογη τεχνικά και αισθητικά στήριξη και με εξαιρετική αντοχή στον χρόνο και τις αντίξοες καιρικές συνθήκες.

Εξίσου εξαιρετική λύση για την αξιοποίηση της ηλιακής ενέργειας και την προστασία του περιβάλλοντος, προσφέρουν οι αυτόνομες ηλιακές κολώνες φωτισμού με Φ/Β Πάνελ και διακριτικό τίτλο APOLLO SOLAR LIGHT για μεγάλα πάρκα και δρόμους.

ΗΛΕΚΤΡΑ ΙΙ

ΕΣΤΙΑ

ΦΑΕΘΩΝ ΙΙ

ΒΙΟΜΗΧΑΝΙΚΕΣ ΕΦΑΡΜΟΓΕΣ

ΒΙΟΜΗΧΑΝΙΚΕΣ ΕΦΑΡΜΟΓΕΣ

Ο προηγμένος μηχανολογικός εξοπλισμός με τελευταίας τεχνολογίας γραμμές παραγωγής σε συνδυασμό με τη τεχνογνωσία και την εμπειρία του έμψυχου δυναμικού της Aluminco, διασφαλίζουν το ιδανικό αποτέλεσμα στη παραγωγή βιομηχανικού προφίλ αλουμινίου.

Προφίλ Γενικής Χρήσης

Η ALUMINCO διαθέτει έναν συνεχώς εξελισσόμενο κατάλογο από προφίλ αλουμινίου γενικής χρήσης, από κράματα 6060 και 6063 και για όλες τις βασικές ανάγκες της αγοράς όπως Γωνίες, Καρέ, Λάμες (L), Σωλήνες, Καρέ και Σωλήνες Μασίφ, "Π", Οβαλίνες, Περσίδες, Διακοσμητικά DECO κ.α.

Προφίλ βάσει σχεδίου

Η ALUMINCO, με το πλήρες τμήμα Έρευνας & Ανάπτυξης που διαθέτει, μπορεί να υποστηρίζει τους πελάτες της στο να σχεδιάσουν, να εξελίξουν και να παράγουν τα δικά τους προφίλ ανάλογα με τις εξατομικευμένες ανάγκες τους.

Η ευελιξία που προσφέρεται από τις πλέον σύγχρονες και πλήρως καθετοποιημένες γραμμές παραγωγής επιτρέπουν την ακρίβεια των διαστάσεων, την υψηλή ποιότητα βαφής, την μηχανική κατεργασία των προφίλ, τις ειδικές κοπές πάντοτε σύμφωνα με τα πρότυπα ISO και εγγυώνται υψηλής ποιότητας προϊόντα.

Με περισσότερα από τριάντα χρόνια δραστηριοποίησης στην παραγωγή προφίλ αλουμινίου, η Aluminco ως μια από τις πιο εξελιγμένες εταιρείες στο χώρο προσφέρει λύσεις που απαιτούν εξατομίκευση, τεχνολογική υπεροχή και προϊόντα υψηλής ακρίβειας και ποιότητας.

ΔΡΑΣΤΗΡΙΟΤΗΤΕΣ & ΥΠΗΡΕΣΙΕΣ

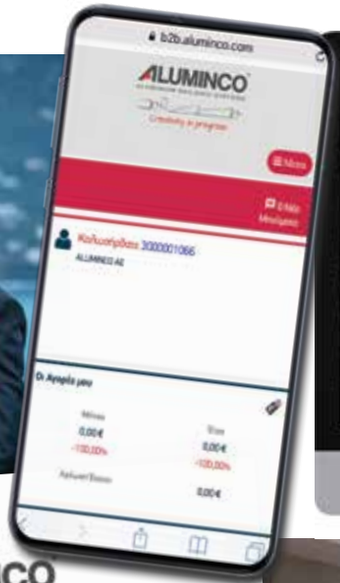

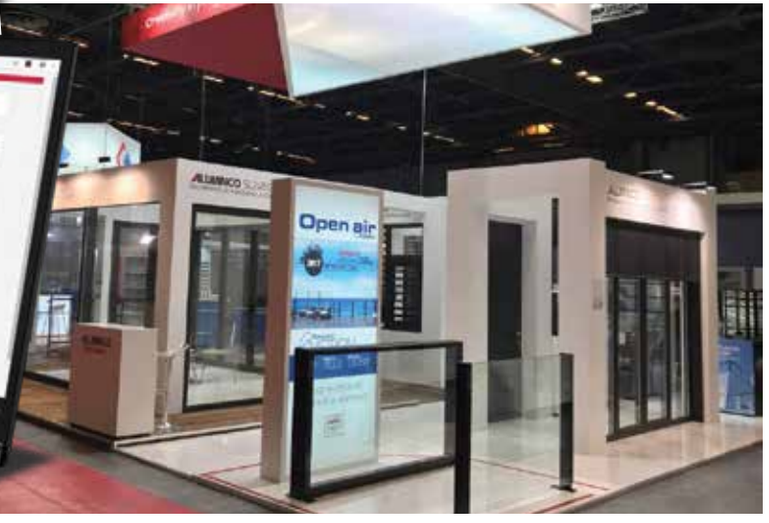

ΔΡΑΣΤΗΡΙΟΤΗΤΕΣ & ΥΠΗΡΕΣΙΕΣ

Μέσα από ένα ευρύτερο πλάνο δραστηριοτήτων και υπηρεσιών, η ALUMINCO προωθεί κάθε συνεργασία με ένα μοναδικό τρόπο με απώτερο σκοπό το αμοιβαίο όφελος.

Έχουμε σχεδιάσει και συνεχώς ανανεώνουμε εξατομικευμένες τεχνικές και εργαλεία μάρκετινγκ, ακούγοντας προσεκτικά τις απαιτήσεις και τις επιθυμίες των συνεργατών μας, ώστε η εξυπηρέτηση τους να αποτελεί μια ξεχωριστή εμπειρία.

Διαθέτουμε όλα τα εργαλεία ενημέρωσης και εξυπηρέτησης του συνεργάτη, όπως ένα διεθνές δυναμικό site, διεθνείς αναλυτικούς καταλόγους προϊόντων, δείγματα προϊόντων και χρωμάτων, μεγάλο δίκτυο εκθέσεων, έργων και συνεργατών σε όλο τον κόσμο για άμεση πρόσβαση και υποστήριξη.

Μια μεγάλη ποικιλία από εργαλεία και υπηρεσίες είναι στη διάθεση των συνεργατών μας:

- Εταιρική ιστοσελίδα: www.aluminco.com
- Ηλεκτρονική πλατφόρμα ενημέρωσης και παραγγελιοληψίας B2B Aluminco
- Ολοκληρωμένο λογισμικό FP PRO All in one και υπολογιστικά εργαλεία
- Ηλεκτρονικές περιοδικές ενημερώσεις
- Εκπαιδευτικά τεχνικά σεμινάρια και ημερίδες
- Τεχνικοί κατάλογοι και εγχειρίδια
- Εταιρικά και διαφημιστικά έντυπα
- Aluminco Work Book
- Προϊοντικά Video
- Υποστήριξη σε μεγάλα έργα από τη φάση του σχεδιασμού μέχρι και την υλοποίηση τους
- Πληθώρα συμμετοχών σε τοπικές και διεθνείς εκθέσεις

ALUMINCO

Ομάδα έρευνας και ανάπτυξης

Τμήμα Έρευνας και Ανάπτυξης

Η εξέλιξή μας και η πρόοδος είναι ένα επίτευγμα που προέρχεται από την έμπνευση μιας ομάδας ανθρώπων, τον «κτύπο της καρδιάς» της ALUMINCO, καθοδηγώντας τα επόμενα βήματα και την εξέλιξή μας. Αυτή ακριβώς η ομάδα ανθρώπων σχεδιάζει, αναπτύσσει και δοκιμάζει τα συστήματά μας πριν προχωρήσει στην τελική επικύρωση τους σε συνεργασία με διεθνείς αναγνωρισμένους φορείς.

Με γνώμονα την αφοσίωση και τη συνεχή ανάπτυξη, η μέγιστη αξιοποίηση των πόρων μας είναι το κλειδί της επιτυχίας μας. Η φιλοσοφία της εταιρείας μας είναι ότι η καινοτομία είναι ο βασικός παράγοντας για την επιτυχία. Η μέγιστη απόδοση, η αισθητική και η μακροζωία είναι μεταξύ των πρωταρχικών χαρακτηριστικών των συστημάτων μας.

Προκειμένου να συμβαδίζουμε με τις τελευταίες τάσεις και τεχνολογίες, πραγματοποιούνται συχνές εκπαιδευτικές δραστηριότητες και σεμινάρια τόσο για την Ομάδα Έρευνας και Ανάπτυξης όσο και για την Ομάδα Πωλήσεων μας.

Τμήμα Τεχνικής Υποστήριξης και Τμήμα Έργων

Όταν πρόκειται για ένα μεγαλύτερο έργο που απαιτεί εμπειρογνωμοσύνη και εκτεταμένη μηχανική, η ALUMINCO στελεχώνεται με μια ομάδα μηχανικών υψηλής ειδίκευσης που είναι σε θέση να πραγματοποιήσει οποιαδήποτε μελέτη και να προσφέρει την απαραίτητη επαγγελματική υποστήριξη στους αρχιτέκτονες και τους κατασκευαστές.

Η ομάδα των μηχανικών μας γνωρίζει τι απαιτείται για να συνδυάσει την αισθητική του σχεδιασμού με τη λειτουργική απόδοση για να παραδώσει ένα έργο που θα αντέξει τη δοκιμασία του χρόνου. Τα συστήματα μας αναβαθμίζονται συνεχώς λαμβάνοντας υπόψη τις ανάγκες και τις προτάσεις των πελατών μας.

Συνεχής ενημέρωση και υποστήριξη, στενή παρακολούθηση, σε βάθος λύσεις και μελέτες, και μια ολοκληρωμένη ευρύτερη γκάμα προϊόντων αποτελούν μερικά από τα ανταγωνιστικά πλεονεκτήματα της εταιρείας.

Αναθέστε μας στο έργο σας και δώστε μας την ευκαιρία να μοιραστούμε τις γνώσεις και την εμπειρία μας, προκειμένου να εξασφαλίσουμε τη προστιθέμενη αξία του έργου σας.

Κέντρο προηγμένων δοκιμών & βελτιστοποίησης

Στο πλαίσιο της διαδικασίας ανάπτυξης, όλες οι σειρές προϊόντων πιστοποιούνται από αξιόλογους διεθνείς οργανισμούς όπως το UK Laboratory Intertek, το US UL CLEB Test Laboratory και το διαπιστευμένο γερμανικό ινστιτούτο IFT ROSENHEIM, για τα εξαιρετικά χαρακτηριστικά και τις επιδόσεις τους.

Χρησιμοποιούμε αυτή την τεχνογνωσία για να ελέγξουμε το επίπεδο απόδοσης των συστημάτων μας στα δικά μας εργαστήρια και να υποστηρίξουμε τους συνεργάτες μας με ειδικές δοκιμές για το κάθε έργο.

Το εργαστήριο δοκιμών ALUMINCO είναι διαπιστευμένο και πιστοποιημένο από το Γερμανικό Ινστιτούτο Δοκιμών IFT Rosenheim, παρέχοντας αξιόπιστα και ασφαλή αποτελέσματα βάσει διεθνώς αναγνωρισμένων προτύπων.

- EN 1026 Air permeability
- EN 1027 Water tightness
- EN 12211 Resistance to wind load
- EN 12046-1 Operating forces

CERTIFICATIONS
ALUMINCO
OF EXCELLENCE
Authorization
to use the quality sign
QUALICOAT
Licence number: 110
EC-CERTIFICATE
TÜV AUSTRIA
SWISS APPROVAL
Objectively True
CERTIFICATE
ISO 9001:2015
ALUMINCO S.A.
THESI MEGALI RACHI,
320 11, INOFITA VIOTIAS,
GREECE
DESIGN, CONSTRUCTION, MANUFACTURING, POWDER COATING & TRADE OF CONSTRUCTION, CASTING ALUMINIUM PRODUCTS & ALUMINIUM PANELS
030-02-100-00742
28/05/2020
29/05/2017
IAF
EC-CERTIFICATE
TÜV AUSTRIA
SWISS APPROVAL
Objectively True
CERTIFICATE
ISO 14001:2015
ALUMINCO S.A.
THESI MEGALI RACHI,
320 11, INOFITA VIOTIAS,
GREECE
DESIGN, CONSTRUCTION, MANUFACTURING, POWDER COATING & TRADE OF CONSTRUCTION, CASTING ALUMINIUM PRODUCTS & ALUMINIUM PANELS
030-02-140-00050
05/06/2021
06/06/2018

ΔΙΑΣΦΑΛΙΣΗ ΠΟΙΟΤΗΤΑΣ ΚΑΙ ΠΙΣΤΟΠΟΙΗΤΙΚΑ - ΕΤΑΙΡΙΚΗ ΥΠΕΥΘΥΝΟΤΗΤΑ

Πιστοποιητικά

Δεσμευόμαστε να παρέχουμε προϊόντα εξαιρετικής ποιότητας και υψηλής προστιθέμενης αξίας, πάντα με στόχο την ικανοποίηση των πελατών μας.

Λαμβάνοντας υπόψη αυτή την αρχή, προσπαθούμε συνεχώς να βελτιώνουμε κάθε πτυχή της παραγωγικής μας διαδικασίας και της αλυσίδας εφοδιασμού ώστε να εξασφαλίσουμε κορυφαία ποιότητα.

Ως κορυφαία ευρωπαϊκή εταιρεία στον κλάδο της, είναι πρωταρχικής σπουδαιότητας η πιστοποίηση κάθε πτυχής της παραγωγικής μας διαδικασίας σύμφωνα με τους αυστηρούς ευρωπαϊκούς και διεθνείς κανόνες.

Η ποιότητα αλλά και ο σεβασμός στο περιβάλλον, καθώς και η υγεία και η ασφάλεια στον χώρο εργασίας, είναι θεμελιώδεις προτεραιότητες στην ALUMINCO. Είμαστε ISO 9001, 14001, 15088, 1090-1, H & S 18001, QUALICOAT SEASIDE CLASS και QUALANOD διαπιστευμένοι.

- ISO 9001 QUALITY MANAGEMENT SYSTEM
- ISO 14001 ENVIRONMENTAL MANAGEMENT SYSTEM
- ISO 15088 FACTORY PRODUCTION CONTROL
- ISO 1090-1 FACTORY PRODUCTION CONTROL
- OHSAS 18001 MANAGEMENT SYSTEM FOR HEALTH AND SAFETY AT WORK
- QUALICOAT POWDER COATING CERTIFICATION FOR ALUMINIUM PROFILES
- QUALANOD CERTIFICATE OD ANODIZING QUALITY ASSURANCE

Εταιρική Υπευθυνότητα

Στην ALUMINCO έχουμε αποφασίσει να πράττουμε στηριζόμενοι στην πεποίθηση ότι πρέπει να δημιουργούμε αξία που να συνδυάζεται με τη φροντίδα των εργαζομένων, τη συνεισφορά στην υπεύθυνη λειτουργία της αγοράς, την προστασία του περιβάλλοντος και τη στήριξη των κοινωνιών στις οποίες δραστηριοποιούμαστε.

ΠΡΟΣΤΑΤΕΥΟΝΤΑΣ ΤΟ ΠΕΡΙΒΑΛΛΟΝ

Η ALUMINCO A.E. εφαρμόζει μία σειρά από περιβαλλοντικά προγράμματα, που σχετίζονται με τη διαχείριση στερεών απορριμμάτων, υγρών αποβλήτων, αέριων ρύπων, τον έλεγχο του θορύβου, την εξοικονόμηση ενέργειας, την ορθολογική χρήση του νερού, τον χειρισμό επικίνδυνων υλικών, την εκπαίδευση του προσωπικού σε θέματα περιβαλλοντικής διαχείρισης και αντιμετώπισης καταστάσεων έκτακτης ανάγκης.

ΣΤΗΡΙΖΟΝΤΑΣ ΤΗΝ ΚΟΙΝΩΝΙΑ ΚΑΙ ΤΗΝ ΑΓΟΡΑ

Με τη φιλοσοφία της υπεύθυνης λειτουργίας, παρέχουμε προϊόντα και υπηρεσίες που να είναι ασφαλή, ποιοτικά και να ανταποκρίνονται στις ανάγκες των ανθρώπων ενώ επηρεάζουμε θετικά την αλυσίδα των αγορών μας και συμβάλλουμε ενεργά στην ανάπτυξη της Ελληνικής Οικονομίας.

ΦΡΟΝΤΙΖΟΝΤΑΣ ΤΟΥΣ ΑΝΘΡΩΠΟΥΣ ΜΑΣ

Μια σειρά ενεργειών έχουν ως στόχο τη δημιουργία ενός δίκαιου και ασφαλές περιβάλλοντος εργασίας με σαφή προσανατολισμό στη συμμετοχή και ανάπτυξη των ανθρώπων μας. Γιατί στην ALUMINCO αναγνωρίζουμε και αποδεχόμαστε ότι η επιτυχία μας στηρίζεται στους Ανθρώπους μας.

Safety & Security

Design

Comfort

Energy Efficiency

THE EXTRA MILE FOR OUR BUSINESS PARTNERS!

Η καινοτομία είναι στην καρδιά της φιλοσοφίας μας.

Προσφέρουμε πρωτοποριακά προϊόντα και λύσεις για νέες κατασκευές και ανακαινίσεις που έχουν σχεδιαστεί για να ικανοποιούν συγκεκριμένες ανάγκες για διαφορετικές κλιματικές ζώνες.

Για αυτό ξοδεύουμε σημαντικό χρόνο και πόρους, ακούγοντας, παρατηρώντας, μελετώντας, δοκιμάζοντας και στη συνέχεια δημιουργώντας συστήματα που ενσωματώνουν κορυφαίες επιδόσεις, εξαιρετικό σχεδιασμό και υψηλή ενεργειακή απόδοση. Η προσαρμογή στις νέες τάσεις και τις προκλήσεις της κοινωνίας είναι συνεπώς ο κεντρικός πυλώνας της εταιρικής στρατηγικής για την ανάπτυξη των προϊόντων της Aluminco.

Ενεργειακή απόδοση
Εξοικονόμηση ενεργειακού κόστους χάρη στην αποτελεσματική μόνωση.

Ασφάλεια
Τα ενισχυμένα και βελτιωμένα τμήματα και μέρη των συστημάτων παρέχουν βέλτιστη απόδοση.

Άνεση
Αυξημένη άνεση όσον αφορά την ηχομόνωση και τη βελτιωμένη προσβασιμότητα.

Αισθητική
Η μεγαλύτερη δυνατή διείσδυση φυσικού φωτός.

ALUMINCO®
ALUMINIUM BUILDING SYSTEMS

320 11 Οινόφυτα Βοιωτίας
T. 22620 47000 ▪ F. 22620 47090
www.aluminco.com ▪ info@aluminco.com

GR 05/2019